Produktinformation

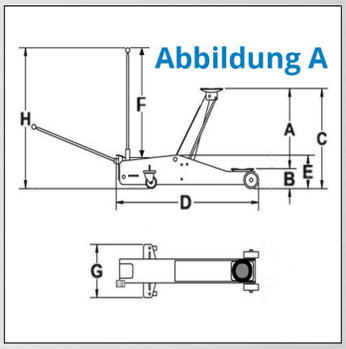

Produktseite

Rangierwagenheber GRH 2/330L

Art.-Nr.: 18032

hydraulischer Rangierwagenheber
- für den Einsatz in Werkstatt, Garage bestens geeignet
- für Ihre Sicherheit - GS geprüft!
- niedrige Unterfahrhöhe - Prima geeignet auch für tiefergelegte Fahrzeuge
- einfaches Tragen durch den ergonomischen Tragegriff
- leichte Handhabung durch die 2 Lenkrollen, welche 360° drehbar sind
- Pumpstange besteht aus 2 Teilen und kann dadurch platzsparend verstaut werden
- Pumpstange besonders lang, dadurch wird viel weniger Kraft beim Pumpen benötigt

Abbildung A:
- A 245 mm
- B 85 mm
- C 330 mm
- D 530 mm
- E 135 mm
- F 345 mm
- G 200 mm
- H 460 mm

Technische Daten:

Hubkraft :	2 t
min. Höhe des Hubes:	85 mm
max. Höhe des Hubes:	330 mm
Ø-Lastteller:	60 mm
Höhe des Rahmens:	135 mm
Maße LxBxH:	530 x 200 x 135 mm
Nettogewicht:	10 kg
Bruttogewicht:	11 kg

VE 49 | **BOX** **L 545 x B 215 x H 147 mm** | **GTIN-Code** **4015671603210**

Güde GmbH & Co. KG | Birkichstraße 6 | D-74549 Wolpertshausen
Tel. +49 (0)7904 700-0 | Fax. +49 (0)7904 700-250 | info@guede.com | www.guede.com