BAU GERÄTE

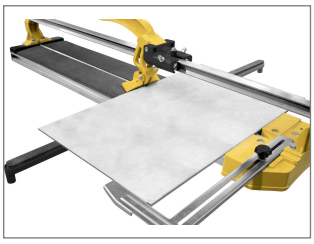

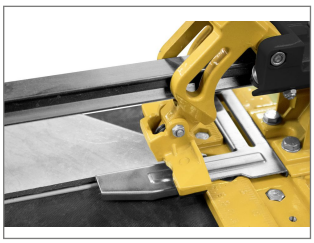

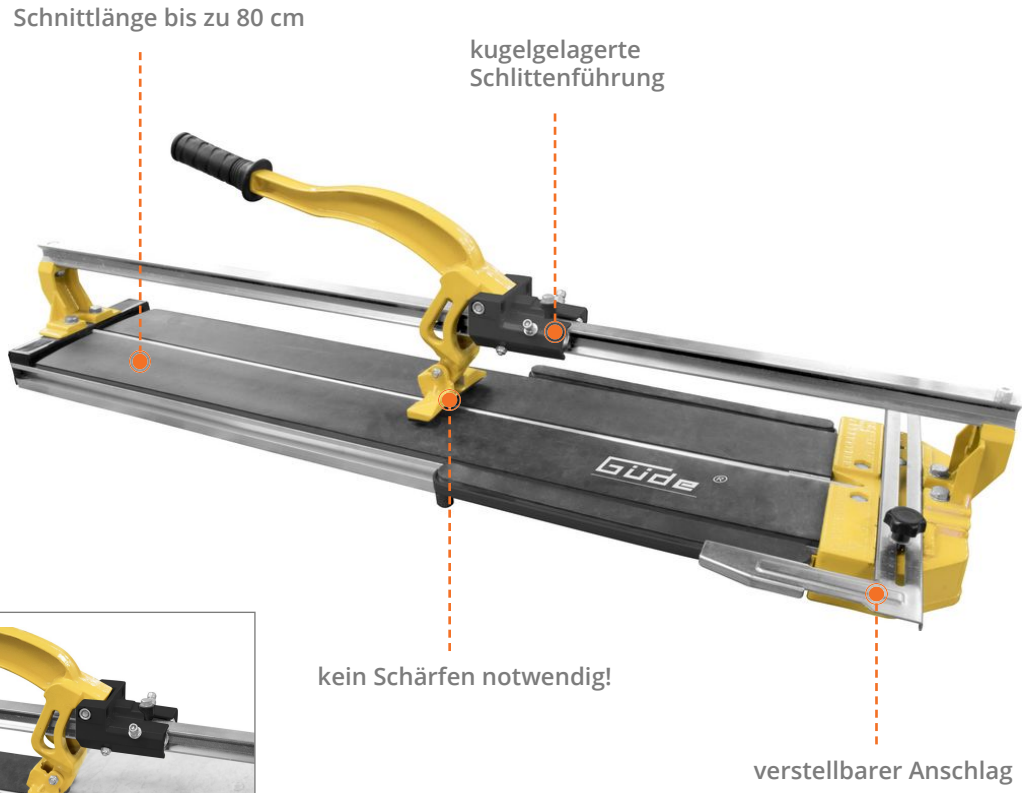

Profi Hand Fliesenschneider GHF 800

Art.-Nr.: 55369 **GTIN-Code: 4015671838698**

Mit dem Profi Hand Fliesenschneider GHF 800 können problemlos Porzellan- und Keramik-Fliesen mit einer Fliesenstärke von bis zu 12 mm und einer Länge von bis zu 80 cm geschnitten werden. Das Schneidrad aus Wolfram-Carbid ist durch ein Härtungsverfahren besonders langlebig und es ist kein Schärfen notwendig. Die stabile Grundplatte aus Aluminium und der ergonomisch geformte Handgriff ermöglichen ein präzises und ermüdungsloses Arbeiten. Die rutschfeste Unterlage, findet sich ebenfalls auf den ausklappbaren Fliesenauflagen wieder, welche die Auflagefläche um jeweils 30 cm erweitern.
Der verstellbare Anschlag mit Skalierung ersetzt mühevolles Abmessen und ist durch eine Klemmschraube arretierbar.

BAU GERÄTE

Technische Daten	
max. Schnittlänge	800 mm
max. Fliesengröße	800x800 mm
max. Schnittleistung	12 mm
Ø Schneidrad	22 mm
Maße LxBxH	1.054 x 860 x 390 mm

12 Stk. | L 1085 x B 285 x H 330 mm (VE 2) | P L 1065 x B 265 x H 155 mm (VE 1) | KG netto / brutto: 7,4 kg / 8,44 kg