Produktinformation

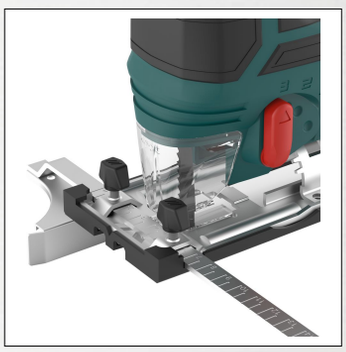

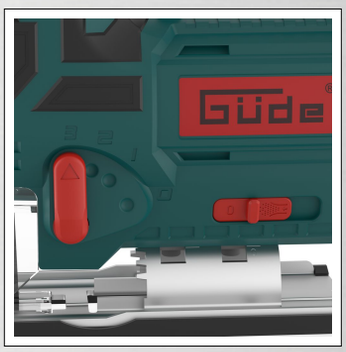

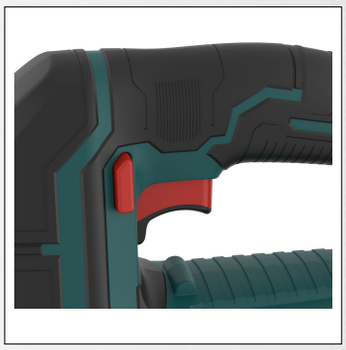

Produktseite

Akku Stichsäge STS 20-201-24

Art.-Nr.: 58810

- leistungsstark für Schnitte in Holz bis 80 mm
- 4-Stufen-Pendelhub für optimale Schnittleistung
- schneller Sägefortschritt und optimale Kurvengängigkeit
- Staubabblasfunktion für spanfreie Schnittlinie
- Transparentem Sägeschutz, Spanreißschutz
- integriertes LED-Arbeitslicht
- werkzeugloses Sägeblatt-Schnellwechselsystem
- Bodenplatte mit Gleitfuß
- beidseitig wählbarer Schnittwinkel mit Festeinstellung 0°/15°/30°/45°
- Anschluss zur externen Staubabsaugung
- Akku Ladezustandsanzeige

Lieferumfang:
Stichsäge, Akkupack 2Ah, Schnellladegerät 2,4A, Holzsägeblatt, Parallelanschlag.

Optionales Zubehör:
- #58821 Akkupack AP 20-20
- #58822 Akkupack AP 20-40
- #58823 Ladegerät LG 20-24
- #58824 Ladegerät LG 20-35
- #58156 Stichsägeblatt-Set 6-TLG.

Technische Daten:

Akkuspannung:	20 V
Akkutyp:	Li-Ion
Batteriekapazität:	2 Ah
Akkuleistung:	40 Wh
Ladezeit des Akkus:	ca. 60 min
max. Leerlaufdrehzahl:	0-2700 1/min
Hubhöhe:	20 mm
Pendelhub:	4-Stufig (3+0)
Schwenkbereich:	45 °
max. Schnitttiefe Holz:	80 mm
max. Schnitttiefe Stahl:	5 mm
Akku-Ladezustandanzeige:	Ja
variable Drehzahl:	Ja
LED Arbeitslicht:	Ja
werkzeugloses Sägeblatt-Schnellwechselsystem:	Ja
Parallelanschlag:	Ja
Staubabblasung:	Ja
Staubsaugeranschluß:	Ja
Gewicht mit Akkupack:	2,15 kg
Gewicht ohne Akkupack:	1,73 kg

Ladegerät

Eingangsspannung:	230 - 240 V
Aufnahmeleistung:	65 W
Frequenz Ladegerät:	50-60 Hz
Ausgangsspannung:	21,5 V
Ausgangsstrom:	2,4 A
Schutzklasse Ladegerät:	II

Maße LxBxH:	280 x 222 x 197 mm
Nettogewicht:	2,48 kg
Bruttogewicht:	2,94 kg

VE 112 | **BOX** **L 353 x B 107 x H 212 mm**

GTIN-Code **4015671841957**

Güde GmbH & Co. KG | Birkichstraße 6 | D-74549 Wolpertshausen
Tel. +49 (0)7904 700-0 | Fax. +49 (0)7904 700-250 | info@guede.com | www.guede.com

20.04.2024