ab 51l Kessel - Artikel: 01747, Serie: FSL01747-01

Kompressor 480/10/200 ST

EAN: *4015671228574*

Gilt für folgende Seriennummern (die 5 ersten Ziffern):
51481 56192 56439 57349 57467 57962 58044 58393 59065 60412 60477 60879 61069 61767 62015 62157 62577 62847 62917 63298 63999 64239 64240 64487 64808 65301 65404 65694 66315 66718 67163 67953 68817 69213 69927 69971 70609 70817 71726 73007 73115 73620 73983 74261 74668 75106 75774 76151 76152 76794 77087 77736 78846 79297 79939 80389 80557 81185 81874 81995 82934

Beschreibung:
•ölgeschmiertes 2-Zylinder-Aggregat mit Riemenantrieb•Druckschalter mit Motorschutz•Druckminderer•Kesseldruck- und Arbeitsdruckmanometer•2 Druckluftkupplungen•Sicherheitsventil und Kondensatablassschraube•Entlastungsventil•integrierter Luftfilter•Nachkühler Optionale Werksempfehlung:•Satz Vibrationsdämpfer; Art.nr: 1747-01019

Ersatzteilliste zu: 01747 / FSL01747-01

VMg = verbaute Menge
RG = Rabattgruppe

Bild	Ersatzteilnr.	Bezeichnung	VMg	RG	Preis € excl. MwSt	UVP € incl. MwSt
1	1747-01001	Keilriemenschutz	1	5	62,94	74,90
2	50073-01002	Riemen A 57	1	1	16,55	19,69
3	50073-01031	Riemenscheibe Motor	1	5	25,80	30,70
4	75525-01001	Motor 3 KW	1	5	341,08	405,89
5	99999-00008	Sicherheitsventil 1 / 4 Zoll 11 Bar	1	3	16,55	19,69
6	50073-01037	Aggregat komplett	1	5	276,39	328,90
7	1747-01007	Druckschalter 400 V 6,4-10Amp	1	5	91,51	108,90
8	1747-01008	Steigrohr	1	1	7,30	8,69
9	1728-01020	Kesselmanometer	1	1	13,77	16,39
10	50018-01010	Rückschlagventil	1	1	18,40	21,90
11	1747-01011	Doppelnippel 3 / 4	1	3	6,38	7,59
12	1747-01012	Druckleitung	1	3	32,26	38,39
13	50005-01057	Entl. Leitung (1x = 30cm)	1	1	2,75	3,27
		WICHTIGER HINWEIS zu: 50005-01057 ohne Schneidring und Überwurfmutter				
42	315031	Manometer (Kessel)	1	5	13,77	16,39
43	1747-01016	Druckminderer 4x1 / 4	1	5	19,24	22,90
44	41030	Doppelnippel 1 / 4 x 1 / 4	1	2	3,15	3,75
45	41014	Schlauchkupplung 1 / 4 AG	2	2	6,68	7,95
46	99999-00007	Ablasshahn 3 / 8 Zoll	1	3	5,45	6,49
ohne Abb.	1747-01006	Entlastungsventil Drucksch.	1	5	13,77	16,39
ohne Abb.	1747-01020	Gummifuss	4	1	4,53	5,39
ohne Abb.	1747-01021	Befestigung Riemengitter einzeln	1	1	2,68	3,19
ohne Abb.	75530-02057	PVC Klammer Riemengitter	6	1	2,31	2,75
ohne Abb.	1747-01019	Antivibrations-Kit	0	5	41,93	49,90
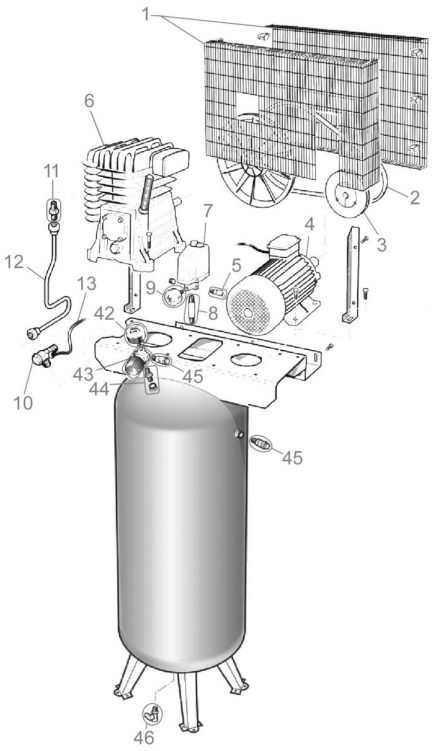
Zeichnung zu: 01747 / FSL01747-01