ab 51l Kessel - Artikel: 01747, Serie: FSL01747-01

Kompressor 480/10/200 ST

EAN: *4015671228574*

Gilt für folgende Seriennummern (die 5 ersten Ziffern):
51481 56192 56439 57349 57467 57962 58044 58393 59065 60412 60477 60879 61069 61767 62015 62157 62577 62847 62917 63298 63999 64239 64240 64487 64808 65301 65404 65694 66315 66718 67163 67953 68817 69213 69927 69971 70609 70817 71726 73007 73115 73620 73983 74261 74668 75106 75774 76151 76152 76794 77087 77736 78846 79297 79939 80389 80557 81185 81874 81995 82934

Beschreibung:
•ölgeschmiertes 2-Zylinder-Aggregat mit Riemenantrieb•Druckschalter mit Motorschutz•Druckminderer•Kesseldruck- und Arbeitsdruckmanometer•2 Druckluftkupplungen•Sicherheitsventil und Kondensatablassschraube•Entlastungsventil•integrierter Luftfilter•Nachkühler Optionale Werksempfehlung:•Satz Vibrationsdämpfer; Art.nr: 1747-01019

Ersatzteilliste zu: 01747 / FSL01747-01

VMg = verbaute Menge
RG = Rabattgruppe

Bild	Ersatzteilnr.	Bezeichnung	VMg	RG	Preis € excl. MwSt	UVP € incl. MwSt
14	50016-01014	Luftfilter komplett	1	3	11,74	13,97
15	50016-01015	Nachkühlerdichtung	1	1	3,61	4,30
16	50016-01016	Ventilplatte	1	1	46,13	54,89
17	50018-01017	Zylinder	1	5	43,35	51,59
18	50016-01018	Kurbelgehäusedeckel	1	1	11,92	14,18
19	50018-01019	Gehäuseboden	1	3	23,01	27,38
20	50018-01020	Kurbelwelle	1	3	34,11	40,59
21	99999-6205G	Kugellager 6205 geschlossen	2	1	9,15	10,89
22	50016-01022	Wellendichtring 25x35x7	1	1	2,93	3,49
23	50016-01023	Deckel Lv	1	1	6,38	7,59
24	50018-01024	Riemenscheibe Aggr.	1	5	44,50	52,96
25	50018-01025	Pleuel	2	5	18,39	21,88
26	50016-01026	Kolben komplett	2	5	30,41	36,19
28	50016-01028	Nachkühler	1	3	21,17	25,19
29	50016-01029	Ölstopfen	1	1	8,04	9,57
33	50016-01033	Zylinderkopfdeckel	1	3	36,88	43,89
34	50016-01034	Zylinderkopfdichtung	1	1	7,30	8,69
35	50016-01035	Zylinderdichtung oben	1	1	7,30	8,69
36	50018-01036	Zylinderdichtung unten	1	1	6,38	7,59
37	50016-01037	Ölschauglas	1	1	5,08	6,05
38	50018-01038	Fußdichtung	1	2	7,30	8,69
39	50016-01039	Kurbelgehäusedichtung	1	1	5,45	6,49
40	50016-01040	Schraube Riemensch. Aggr.	1	1	2,68	3,19
ohne Abb.	50018-01045	Ölablassschraube	1	1	2,03	2,42
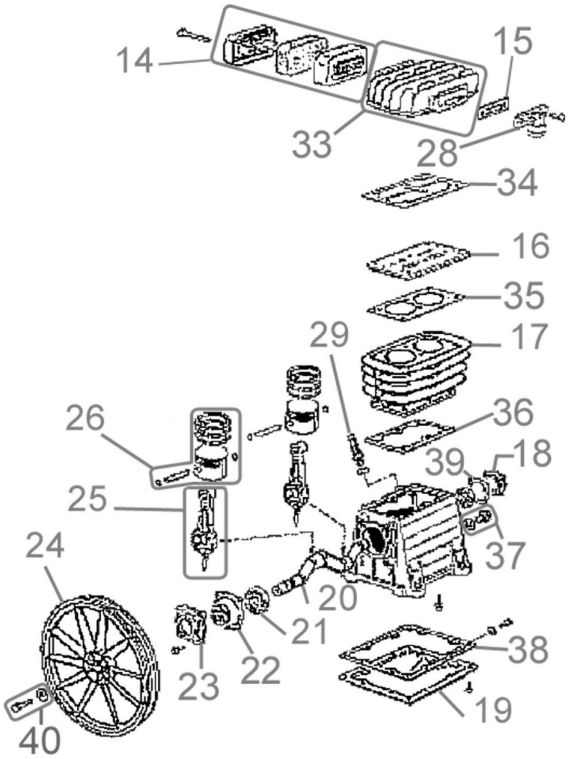
Zeichnung zu: 01747 / FSL01747-01