Güde GmbH & Co. KG • Birkichstraße 6 • D-74549 Wolpertshausen
Telefon: 0 79 04/700-0 • Telefax: 0 79 04/700-250 • info@guede.com
Service-Center: support@ts.guede.com • www.guede.com

bis 7 t Spaltdruck - Artikel: 01982, Serie: FSL01982-02

HOLZSPALTER DHH 1050/5,3 TE

EAN:

Gilt für folgende Seriennummern (die 5 ersten Ziffern):
33341 35716 35717 35718 35719 35720 36986 36987 36988 36989 36990

Beschreibung:
Robuste Konstruktion, Spaltmesser aus Spezialstahl C40, alle Stahlteile mit hochwertiger Pulverbeschichtung, hochwertige Hydraulikpumpe. Zur Verwendung geeignetes Hydrauliköl: HLP 46 (Viskosität 40 - 50). Ausstattung: 2- fach verstellbarer Spalttisch, Zweihandbedienung mit Sicherheits-griffen, verstellbarer Spalthub, große Transporträder, Transportgriff,Schalter-Steckerkombination mit Nullspannungsschalter, 4-seitige Säulen-führung oben und unten

Ersatzteilliste zu: 01982 / FSL01982-02

VMg = verbaute Menge
RG = Rabattgruppe

Bild	Ersatzteilnr.	Bezeichnung	VMg	RG	Preis € excl. MwSt	UVP € incl. MwSt
1	1959-02095	Haltekralle rechts	1	2	4,61	5,49
2	1959-02096	Haltekralle links	1	2	4,61	5,49
3	1982-01003	Expandergummi	1	1	3,28	3,90
4	1982-01004	Bedienhebelgriff	2	1	Artikel nicht mehr lieferbar.	
5	1982-01005	Bedienhebel	2	1	Artikel nicht mehr lieferbar.	
6	1982-01006	Rechte Griffeinheit komplett	1	3	32,26	38,39
7	1982-01007	Linke Griffeinheit komplett	1	3	Artikel nicht mehr lieferbar.	
8	1982-01008	Rad	2	2	11,92	14,18
9	1982-01009	Tisch	1	1	37,45	44,57
10	1982-01010	Achse	1	1	5,02	5,97
11	1959-04094	Tischarretierung komplett	1	1	14,20	16,90
12	1982-01012	Hydraulikleitung A	1	3	17,64	20,99
13	1982-01013	Hydraulikleitung B	1	3	17,64	20,99
14	1982-01014	Hydraulikzylinder	1	5	Artikel nicht mehr lieferbar.	
15	1982-01015	Gleitplatte vorne	1	2	5,87	6,99
16	1982-01016	Gleitplatte links	1	2	5,87	6,99
17	1982-01017	Gleitplatte hinten	1	2	5,87	6,99
18	1982-01018	Gleitplatte rechts	1	2	5,87	6,99
19	1959-02007	Klemmschraube	1	1	2,17	2,58
20	1959-02079	Rundstopfen	2	1	1,92	2,28
21	1982-01021	Ventilgestänge komplett	1	3	11,92	14,18
22	1982-02022	Motor komplett	1	5	Artikel nicht mehr lieferbar.	
		WICHTIGER HINWEIS zu: 1982-02022 Dieser Motor kann nur noch mit direkt am Motor angebauten Schalter angeboten werden. Außerdem müssen die Bohrungen am Gerät angepasst werden, damit der Motor befestigt werden kann!				
23	1982-02023	Hydraulikpumpe	1	5	101,59	120,89
24	1982-01024	Hydraulikleitung A	1	1	16,97	20,19
25	1982-01025	Hydraulikleitung B	1	2	17,47	20,79
26	1959-02040	Ölstandsanzeige	1	1	7,30	8,69
27	1982-01027	Schalter 230 V	1	3	Artikel nicht mehr lieferbar.	
28	1959-02058	Winkel	1	2	4,16	4,95
29	1959-02078	T-Stück	1	1	3,61	4,30
30	1959-02058	Winkel	1	2	4,16	4,95
31	1959-02075	Hydraulikventil	1	3	106,30	126,50
32	1982-01030	Spaltsäule	1	1	58,14	69,19
33	1959-02054	Motoradapter	1	1	4,53	5,39
34	1982-02034	Motorflansch	1	1	4,55	5,41
ohne Abb.	1982-01031	Kondensator	1	3	15,62	18,59
ohne Abb.	94698-05031	Handgriff	1	1	3,61	4,30
ohne Abb.	94698-05032	Lüfterrad	1	1	4,62	5,50
ohne Abb.	94698-05033	Lüfterradabdeckung	1	2	7,55	8,98
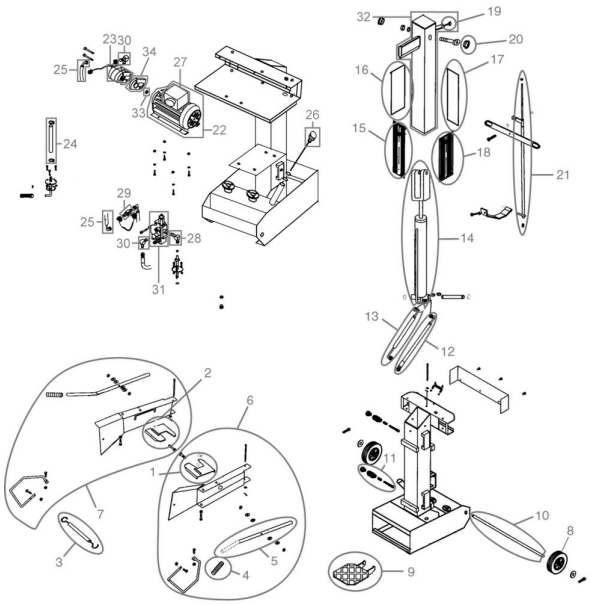
Zeichnung zu: 01982 / FSL01982-02