HOLZSPALTER DHH 1050 / 9 TFC

EAN: *4015671020000*

Gilt für folgende Seriennummern (die 5 ersten Ziffern):
43167 43549 43686 44025 44026 44565

Beschreibung:
Robuster Holzspalter mit flachem Holzeinschub, Spaltmesser und Spaltverlängerung aus Spezialstahl C40. Spaltsäule und 2-Hand-Sicherheits-Bedienungselemente aus galvanisch verzinktem Stahl, stufenlos einstellbarer Spalthub mittels verzinkter Stahlkette, Antrieb durch Spezial-Elektromotor über professionelle Hydraulikpumpe. Ausstattung: Spaltmesserverlängerung mit Halterung, verstellbarer Spalthub, 2-Hand-Sicherheitsbedienung, große Transporträder, Schalter-Stecker-Kombination mit Not-Aus und Nullspannungsschalter, Kurzholz-Spalttisch

Ersatzteilliste zu: 02000 / FSL02000-02

VMg = verbaute Menge
RG = Rabattgruppe

Bild	Ersatzteilnr.	Bezeichnung	VMg	RG	Preis € excl. MwSt	UVP € incl. MwSt
1	2000-01001	Gleitplatte seitlich	3	2	7,48	8,90
2	2000-01002	Gleitplatte vorne	1	2	7,48	8,90
3	1959-02007	Klemmschraube	1	1	2,17	2,58
4	1959-02079	Rundstopfen	1	1	1,92	2,28
5	2000-02005	Spaltsäule	1	3	91,51	108,90
6	2000-01006	Bolzen M20x70 komplett	1	1	5,87	6,99
7	2000-01007	Hydraulikzylinder	1	2	Artikel nicht mehr lieferbar.	
8	2000-01008	Zapfen mit Klammern komplett	1	1	6,38	7,59
9	2000-01009	Querverbindung komplett	1	1	8,23	9,79
10	1959-04094	Tischarretierung komplett	1	1	14,20	16,90
11	1959-02040	Ölstandsanzeige	1	1	7,30	8,69
12	2000-01012	Rad komplett	2	3	16,72	19,90
13	2000-01013	Achse	1	1	6,93	8,25
14	2000-01014	Tisch	1	3	55,38	65,90
15	2000-01015	Achsclip	2	1	0,83	0,99
16	2000-01016	Griffeinheit vvl. komplett	1	5	37,81	44,99
17	1982-01003	Expandergummi	1	1	3,28	3,90
18	2010-01016	Armbefestigungsbolzen vvr.	1	1	6,38	7,59
20	2000-01020	Bedienhebelgriff	1	1	Artikel nicht mehr lieferbar.	
21	2000-02021	Spaltkeilverlängerung komplett	1	1	Artikel nicht mehr lieferbar.	
22	2000-02022	Elektromotor	1	5	207,55	246,98
23	2000-01023	Hydraulikpumpe	1	1	156,22	185,90
24	2000-01024	Messingwinkel A	1	1	3,61	4,30
25	2000-01025	Hydraulikventil	1	3	145,87	173,59
26	2000-01026	Hydraulikschlauch A	1	1	20,15	23,98
27	2000-01027	T-Stück	1	1	auf Anfrage	auf Anfrage
28	2000-01028	Hydraulikschlauch B	1	1	19,87	23,65
29	2000-01029	Rücklaufleitung komplett	1	1	6,38	7,59
30	2000-01030	Dichtung	1	1	Artikel nicht mehr lieferbar.	
31	2000-01031	Hydraulikschlauch C	1	1	14,28	16,99
32	2000-01024	Messingwinkel A	1	1	3,61	4,30
33	2000-01029	Rücklaufleitung komplett	1	1	6,38	7,59
34	2053-01081	Schalter 400 V	1	1	43,92	52,26
35	2000-01035	Hubeinstellung komplett	1	1	Artikel nicht mehr lieferbar.	
ohne Abb.	2000-01019	Griffeinheit vvr. komplett	1	5	37,81	44,99
ohne Abb.	2010-01018	Armbefestigungsbolzen vvl.	1	1	6,38	7,59
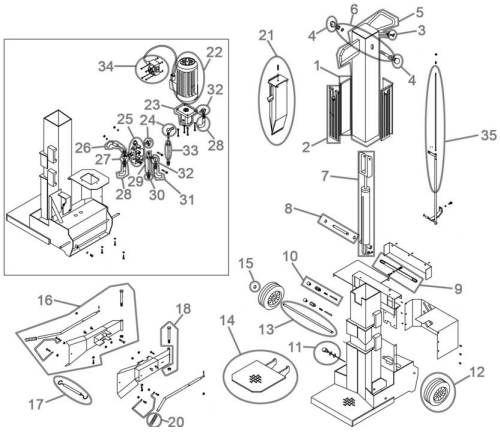
Zeichnung zu: 02000 / FSL02000-02