über 10 t Spaltdruck - Artikel: 02012, Serie: FSL02012-01

HOLZSPALTER DHH 1050 / 11T ECO

EAN: *4015671220455*

Gilt für folgende Seriennummern (die 5 ersten Ziffern):
50906 51918 55450 55709

Beschreibung:
Robuster Holzspalter, Spaltmesser aus C40 Spezialstahl, alle Stahlteile gegen Korrosion hochwertig Pulverbeschichtet. Profi Hydraulikpumpe, Vorlaufgeschwindigkeit 0,04m/sec. Rücklaufgeschwindigkeit 0,14m/sec. Ausstattung: 3-fach höhenverstellbarer Spalttisch,2-Hand-Bedienung mit Sicherheitsgriffen, verstellbarer Spalthub, große Räder inkl. 2-Hand Fahrbügel, inklusive Spaltkeilverlängerung. 4-seitige Säulenführung oben und unten. 3 Jahre Garantie auf alle Güde -Power Engine Motoren- (Verschleißteile ausgeschlossen)

Ersatzteilliste zu: 02012 / FSL02012-01

VMg = verbaute Menge
RG = Rabattgruppe

Bild	Ersatzteilnr.	Bezeichnung	VMg	RG	Preis € excl. MwSt	UVP € incl. MwSt
39	94360-03094	Dichtungssatz Motor	1	2	22,61	26,91
59	16795-01024	Drehzahlregler komplett	1	2	Artikel nicht mehr lieferbar.	
60	55525-01144	Luftfilter komplett	1	3	16,72	19,90
61	55525-01147	Luftfiltereinsatz	1	1	5,87	6,99
63	16795-01028	Auspuff komplett	1	5	Artikel nicht mehr lieferbar.	
64	16795-01034	Kraftstofftank komplett	1	5	Artikel nicht mehr lieferbar.	
65	16795-01030	Kraftstoffleitung	1	1	2,96	3,52
66	94360-03049	Kraftstofffilter Benzinleitung	1	1	2,03	2,42
67	75782-01028	Tankdeckel komplett	1	1	3,61	4,30
68	16795-01033	Kraftstofffilter	1	1	3,61	4,30
ohne Abb.	2012-01034	Schutzgitter Auspuff	1	3	15,62	18,59
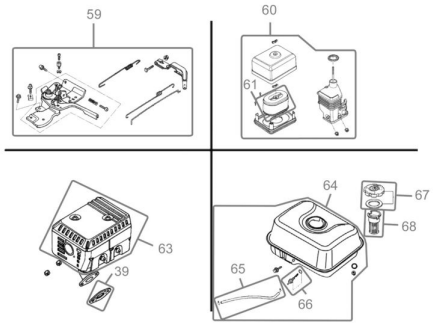
Zeichnung zu: 02012 / FSL02012-01