Güde GmbH & Co. KG • Birkichstraße 6 • D-74549 Wolpertshausen
Telefon: 0 79 04/700-0 • Telefax: 0 79 04/700-250 • info@guede.com
Service-Center: support@ts.guede.com • www.guede.com

bis 7 t Spaltdruck - Artikel: 02020, Serie: FSL02020-01

HOLZSPALTER BASIC 6T/W

EAN: *4015671164698*

Gilt für folgende Seriennummern (die 5 ersten Ziffern):
45650 45874 45875 45876 45877 45878 45879 46003 46004 46005 46006 46231 46254 46255 46532 46533 46630 46631 46633 46672 46673 46757 46784 46980 46981 48551 48552 48553 49309 49310 49311 49313 50885 50886 50887 51006 51007 51008 51247 51248 51249 51250 51251 52598 52895 54306 54452 54556 54689 00000

Beschreibung:
Ausstattung:•2-Hand-Sicherheitsbedienung mit Handschutz•Spaltmesser aus Spezialstahl•Elektromotor mit hochwertiger Hydraulikpumpe•Große leichtgängige Transporträder•Motor mit Alu-Gehäuse für gute Wärmeableitung und hohe Einschaltdauer•Schalter-Stecker-Kombination mit Nullspannungslöser•Stufenlos einstellbarer Spalthub•4-seitige Säulenführung (wechselbar)•Tischhöhe 3-fach verstellbar Vorlaufgeschwindigkeit: 0,04-0,05 m/s Rücklaufgeschwindigkeit: 0,10-0,12 m/s Maße (H x B x T): 1.020 x 620 x 720 mm Tischgröße: ca. 310 x 300 mm

Ersatzteilliste zu: 02020 / FSL02020-01

VMg = verbaute Menge
RG = Rabattgruppe

Bild	Ersatzteilnr.	Bezeichnung	VMg	RG	Preis € excl. MwSt	UVP € incl. MwSt
1	2020-01001	Haltekralle links	1	1	3,61	4,30
2	2020-01002	Klemmschraube	2	1	1,60	1,90
3	2020-01003	Bedienarm vvr.	1	5	27,65	32,90
4	2020-01004	Griffschutz	2	1	1,76	2,09
5	2020-01005	Tisch	1	1	Artikel nicht mehr lieferbar.	
6	2020-01006	Bolzen Zylinder oben	1	1	4,53	5,39
7	2020-01007	Schalter 230 V 3-Adrig	1	5	Artikel nicht mehr lieferbar.	
8	2020-02008	Motor komplett 230 V	1	5	Artikel nicht mehr lieferbar.	
9	2025-01016	Rücklaufleitung	1	3	9,15	10,89
10	2020-01010	Ölmessstab	1	1	Artikel nicht mehr lieferbar.	
11	2020-01011	Abdeckkappe	1	1	Artikel nicht mehr lieferbar.	
12	2020-01012	Hydraulikventil	1	3	100,76	119,90
13	2020-01013	Rad	2	1	17,47	20,79
14	2020-01014	Achse	1	1	8,23	9,79
15	2020-01015	Radsplint	2	1	0,74	0,88
16	2020-01016	Rücklaufleitung	1	1	6,38	7,59
17	2020-01017	Zylinder	1	5	138,65	164,99
18	2020-01018	Druckleitung 1	1	1	Artikel nicht mehr lieferbar.	
19	2020-01019	Druckleitung 2	1	1	13,39	15,93
20	2020-01020	Gleitplatte unten	4	1	4,53	5,39
21	2020-01021	Spaltsäule	1	3	64,61	76,89
22	2020-01022	Hubeinstellstange	1	2	Artikel nicht mehr lieferbar.	
23	2020-01023	Querverbinder	1	1	9,15	10,89
24	2020-01024	Rundstopfen	1	1	1,11	1,32
25	2020-01025	Klemmschraube Hub	1	1	2,96	3,52
34	2020-01034	Bolzen Bedienarm	4	1	3,61	4,30
ohne Abb.	2020-01026	Bedienarm vvl.	1	5	27,65	32,90
ohne Abb.	2020-01027	Lüfterrad	1	1	6,38	7,59
ohne Abb.	2020-01028	Lüfterradabdeckung	1	1	6,38	7,59
ohne Abb.	2020-01029	Hydraulikpumpe	1	1	82,27	97,90
ohne Abb.	2020-01030	Gleitplatte V	1	1	3,61	4,30
ohne Abb.	2020-01031	Gleitplatte H	1	1	3,61	4,30
ohne Abb.	2020-01032	Gleitplatte vvr.	1	1	3,94	4,69
ohne Abb.	2020-01033	Gleitplatte vvl.	1	1	3,94	4,69
ohne Abb.	2020-01035	Kondensator 30µf	2	1	12,60	14,99
ohne Abb.	2020-01038	Haltekralle rechts	1	1	3,61	4,30
ohne Abb.	2020-01039	Bolzen Zylinder unten	1	1	6,38	7,59
ohne Abb.	2020-01040	T-Stück	1	3	8,23	9,79
ohne Abb.	2020-01041	Verbindung PumpeVentil	1	3	7,30	8,69
ohne Abb.	2025-01037	Winkel Pumpe	1	2	3,61	4,30
ohne Abb.	2035-01044	Bef. Gleitplatte M8 x 16	4	1	1,39	1,65
ohne Abb.	02022	Spaltkreuz BASIC 6T / W	0	2	Artikel nicht mehr lieferbar.	
ohne Abb.	02023	SPALTK. VERBREITERUNG BASIC 6T / W	0	2	Artikel nicht mehr lieferbar.	
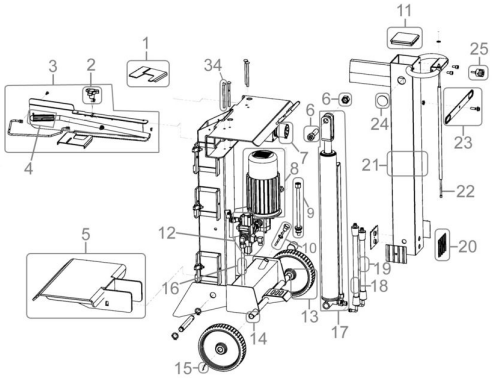
Zeichnung zu: 02020 / FSL02020-01