bis 7 t Spaltdruck - Artikel: 02020, Serie: FSL02020-04

HOLZSPALTER BASIC 6T/W

EAN: *4015671164698*

Gilt für folgende Seriennummern (die 5 ersten Ziffern):
07068 60367 60588 60677 60678 60790 61059 61128 65114 65737 66093

Beschreibung:
Ausstattung:•2-Hand-Sicherheitsbedienung mit Handschutz•Spaltmesser aus Spezialstahl•Elektromotor mit hochwertiger Hydraulikpumpe•Große leichtgängige Transporträder•Motor mit Alu-Gehäuse für gute Wärmeableitung und hohe Einschaltdauer•Schalter-Stecker-Kombination mit Nullspannungslöser•Stufenlos einstellbarer Spalthub•4-seitige Säulenführung (wechselbar)•Tischhöhe 3-fach verstellbar Vorlaufgeschwindigkeit: 0,04-0,05 m/s Rücklaufgeschwindigkeit: 0,10-0,12 m/s Maße (H x B x T): 1.020 x 620 x 720 mm Tischgröße: ca. 310 x 300 mm

Ersatzteilliste zu: 02020 / FSL02020-04

VMg = verbaute Menge
RG = Rabattgruppe

Bild	Ersatzteilnr.	Bezeichnung	VMg	RG	Preis € excl. MwSt	UVP € incl. MwSt
2	2020-04002	Gleitplatte vvl.	1	1	5,08	6,05
3	1959-02079	Rundstopfen	2	1	1,92	2,28
4	2020-04004	Bolzen oben komplett	1	1	4,53	5,39
5	1959-02042	Bedienhebelgriff	4	1	1,39	1,65
6	1959-02007	Klemmschraube	1	1	2,17	2,58
7	2020-04007	Spaltsäule	1	3	69,24	82,40
8	2020-04008	Gleitplatte hinten	1	1	5,08	6,05
9	2020-04009	Gleitplatte vorne	1	1	5,45	6,49
10	2020-04010	Gleitplatte vvr.	1	1	5,08	6,05
11	2020-04011	Hubeinstellstange komplett	1	1	15,62	18,59
12	1959-02092	Sicherungsring	2	1	0,83	0,99
13	2020-04013	Bolzen unten	1	1	4,53	5,39
14	2020-04014	Hydraulikzylinder	1	2	156,22	185,90
15	2020-04015	Hydraulikleitung A	1	2	16,55	19,69
16	2020-04016	Hydraulikleitung B	1	2	16,55	19,69
17	2020-04017	Schutzblech	1	1	7,30	8,69
18	2020-04018	Querverbindung	1	1	5,45	6,49
20	2020-04020	Rad	2	2	13,77	16,39
21	1959-04037	Radsicherung	2	1	2,03	2,42
25	1959-02040	Ölstandsanzeige	1	1	7,30	8,69
26	1959-04094	Tischarretierung komplett	3	1	14,20	16,90
27	2020-04027	Radachse	1	1	9,15	10,89
28	2020-04028	Tisch	1	3	46,13	54,89
29	2020-04029	Bedienhebel	2	1	6,38	7,59
31	2020-04031	Bolzen Bedienarm	2	1	2,68	3,19
33	1959-02095	Haltekralle rechts	1	2	4,61	5,49
34	2013-01027	Expandergummi	1	1	3,28	3,90
35	1959-02096	Haltekralle links	1	2	4,61	5,49
36	2020-04036	Motor 230 V mit Schalter	1	5	183,95	218,90
37	2004-01030	Lüfterradabdeckung	1	1	6,01	7,15
38	1962-01029	Lüfterrad	1	1	6,38	7,59
40	2051-01040	Schalter 230 V mit Kabel	1	1	41,93	49,90
41	2020-04041	Hydraulikpumpe	1	5	119,24	141,90
42	2013-01075	90° Winkel Typ li	1	1	4,16	4,95
43	1959-02058	Winkel	2	2	4,16	4,95
44	2020-04044	Hydraulikleitung C	1	2	16,55	19,69
45	2020-04045	Ansaugleitung komplett	1	3	11,92	14,18
46	1959-02071	Ölfilter	1	2	7,55	8,98
47	2020-04047	Anschlusswinkel Ventil	1	2	3,61	4,30
48	2020-04048	Dichtung Hydraulikleitung	6	1	0,69	0,82
49	2070-06049	Schlauchschelle	4	1	1,01	1,20
50	2020-04050	Rücklaufleitung	1	1	6,01	7,15
52	2020-04052	Hydraulikventil	1	3	106,30	126,50
54	2020-04054	T-Stück	1	2	5,08	6,05
56	2005-01021	Ölablassschraube	1	1	2,68	3,19
62	1959-02054	Motoradapter	1	1	4,53	5,39
63	1959-02055	Motorflansch	1	1	4,62	5,50
ohne Abb.	1959-04082	Kondensator 45µf	1	5	15,12	17,99
ohne Abb.	1959-04098	Klemmkasten	1	1	12,85	15,29
ohne Abb.	2020-04057	Bedienarm vvl. komplett	1	3	36,05	42,90
ohne Abb.	2020-04058	Bedienarm vvr. komplett	1	3	36,05	42,90
ohne Abb.	2040-01049	Klemmschraube Spaltkreuz M12	0	1	2,68	3,19
ohne Abb.	2018	Spaltkreuz BASIC 6T / WN	0	2	Artikel nicht mehr lieferbar.	
ohne Abb.	02019	Spaltkeilverbreiterung 6T / WN	0	2	29,37	34,95
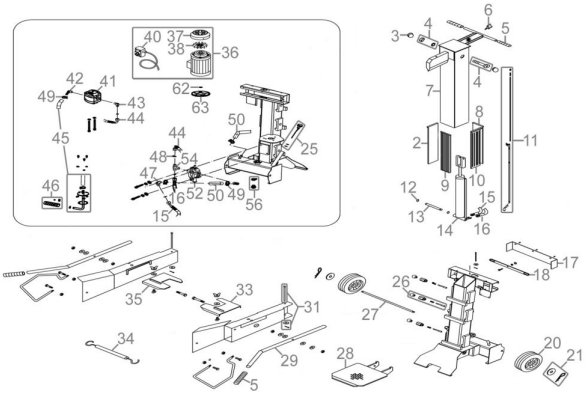
Zeichnung zu: 02020 / FSL02020-04