über 10 t Spaltdruck - Artikel: 02045, Serie: FSL02045-02

HOLZSPALTER DHH 1100/15 TEZ

EAN:

Gilt für folgende Seriennummern (die 5 ersten Ziffern):
50880 54308 57748 58388 63975 64201

Beschreibung:
Ausstattung:•2-stufige Profi-Hydraulikpumpe1. Stufe für schnellen Vorschub 2. Stufe für hohen Spaltdruck•3-Punkt-Aufhängung für Traktoren•Absenkbarer Zylinder•2-Hand Sicherheitsbedienung•Messing-Gleitbacken (wechselbar)•Transporträder und Transportgriff•stufenlose Hubeinstellung für Kurzholz Modell DHH 1100/15 TEZ (Art.-Nr.: 02045) Antrieb durch 400 V Elektromotor oder Zapfwelle. Schalter mit Nullspannungsauslöser. Max. Spaltdruck 15 t

Ersatzteilliste zu: 02045 / FSL02045-02

VMg = verbaute Menge
RG = Rabattgruppe

Bild	Ersatzteilnr.	Bezeichnung	VMg	RG	Preis € excl. MwSt	UVP € incl. MwSt
1	2050-01001	Bedienarm komplett vvl.	1	3	91,51	108,90
2	2050-01002	Bedienarm komplett vvr.	1	3	91,51	108,90
3	2050-01003	Expandergummi	1	1	2,93	3,49
4	2050-01004	Bedienhebelgriff	2	1	2,31	2,75
5	2050-01005	Bedienhebel	2	1	9,15	10,89
6	1977-03001	Zylinder	1	5	318,49	379,00
7	2045-02007	Stange Zylinder	2	1	4,53	5,39
8	2050-01008	Spaltmesser	1	3	110,00	130,90
9	2050-01009	Gleitplattensatz	1	5	117,64	139,99
10	2045-02010	Hubeinstellstange komplett	1	1	32,26	38,39
11	2050-01011	Ölmessstab	1	1	6,38	7,59
12	2050-01012	Endabschaltung komplett	1	5	18,48	21,99
13	2050-01013	Betätigungsstange	1	1	7,48	8,90
14	2050-01014	Messerabdeckung	1	3	15,62	18,59
15	2050-01015	Querverbinder	1	1	8,23	9,79
16	2050-01016	Rücklaufleitung	1	5	20,24	24,09
17	2050-01017	90° Winkel Rücklauf	1	1	5,08	6,05
18	2050-01018	Hydraulikleitung A	1	5	21,17	25,19
19	2050-01019	Hydraulikleitung B	1	5	21,17	25,19
20	2050-01020	Hydraulikventil	1	3	137,73	163,90
21	2050-01021	90° Winkel Hydr. Ventil	2	1	5,08	6,05
22	2050-01022	Leitung Hydr. Ventil-Steuerventil	1	3	16,55	19,69
23	2050-01023	Bolzen 3-Punktaufnahme oben	1	2	6,01	7,15
24	2050-01024	Bolzen 3-Punktaufnahme unten	2	3	6,38	7,59
25	2050-01025	Leitung Pumpe-Ventil	1	3	16,55	19,69
26	2050-01026	90° Winkel Dl	4	1	5,08	6,05
27	2050-01027	Hydraulikpumpe	2	3	156,22	185,90
28	2050-01028	Ansaugleitung	1	3	13,77	16,39
29	2050-01029	Ölfilter komplett	1	5	18,48	21,99
30	2050-01030	Verbindungsstück Ansaugung	1	1	6,01	7,15
31	2045-02031	Schraube Zylinder	2	1	0,83	0,99
32	2050-01032	Rad	2	5	18,39	21,88
33	2050-01033	Platte Pumpe-Zapfwellengetriebe	1	2	9,07	10,79
34	2050-01049	Zapfwellengetriebe komplett	1	5	165,46	196,90
35	2050-01035	Zapfwellenschutz	1	1	4,53	5,39
36	2050-01036	Steuerventil	1	3	36,88	43,89
37	2045-01037	Hydr. Leitung Ansaugl. -E-Motor	1	3	15,62	18,59
38	2050-01038	Splint 3-Punktaufnahme unten	2	1	2,68	3,19
39	2050-01039	Splint 3-Punktaufnahme oben	1	1	1,01	1,20
40	2050-01040	Doppelnippel Hydraulikventil	1	1	4,53	5,39
41	2050-01041	Sicherung Rad	2	1	0,83	0,99
42	2050-01042	90° Winkel Ansaugleitung	2	1	5,08	6,05
43	2056-01083	Ein- / Aus Schalter	1	1	43,92	52,26
44	2045-01044	E-Motor komplett	1	5	304,12	361,90
45	2045-01045	Motoradapter	1	3	13,77	16,39
46	2045-01046	Mitnehmer	1	1	3,24	3,86
47	2045-01047	Hydr. Pumpen-Adapter	1	3	11,92	14,18
48	2045-01048	Flansch	1	3	36,88	43,89
49	2045-01049	Leitung Pumpe-Ventil	1	1	7,30	8,69
ohne Abb.	2050-01047	Schauglas Zapfwellengetriebe	1	1	5,08	6,05
ohne Abb.	2050-01048	Entlüftungsventil Zapfwellengetr.	1	3	7,30	8,69
ohne Abb.	2045-01050	90° Winkel Ansaugl. -E-Motor	1	1	5,08	6,05
ohne Abb.	02046	Kurzholztisch zu 2045 / 2050 / 2055	0	3	Artikel nicht mehr lieferbar.	
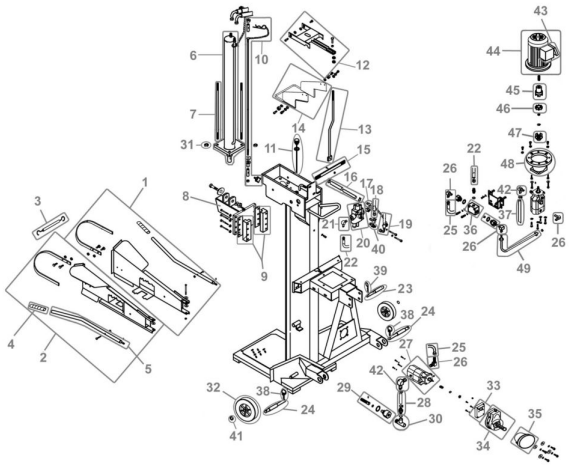
Zeichnung zu: 02045 / FSL02045-02