STABILO - Artikel: 05117, Serie: FSL05117-01

RASENMÄHER ECO WHEELER ST 415 PII

EAN: *4015671694836*

Gilt für folgende Seriennummern (die 5 ersten Ziffern):
64590

Beschreibung:
•4-Takt Power-Engine Motor•Stabiles pulverbeschichtetes Stahlblechchassis•Ergonomisch geformter Fahrgriff•5-fache zentrale Schnitthöhenverstellung•45 Liter Grasfangsack•Kugelgelagerte 205 mm Ø Räder hinten und 155 mm Ø Räder vorne•Primer Pumpe Antrieb: Hinterradantrieb durch zuschaltbares Leichtlaufgetriebe Funktionen: Mähen, Sammeln, Selbstfahrer, zentrale Schnitthöhenverstellung, Einsatzgebiete: Für Rasenflächen bis zu 900m²

Ersatzteilliste zu: 05117 / FSL05117-01

VMg = verbaute Menge
RG = Rabattgruppe

Bild	Ersatzteilnr.	Bezeichnung	VMg	RG	Preis € excl. MwSt	UVP € incl. MwSt
1	95381-01001	Hebel Radantrieb	1	1	6,38	7,59
2	5115-01002	Holm oben	1	1	13,77	16,39
3	95381-01003	Hebel Totmannzug	1	1	6,38	7,59
4	95381-01004	Softgriff	1	1	3,61	4,30
5	5117-01005	Holm unten	2	1	6,01	7,15
6	95381-01006	Totmannzug	1	1	8,23	9,79
7	5348-01007	Holmbefestigung oben	2	1	2,96	3,52
8	95381-01008	Gestänge Grasfangsack	1	1	13,77	16,39
9	95381-01009	Grasfangsack	1	1	15,62	18,59
10	95381-01010	Schraube M5x20	1	1	0,46	0,55
11	95381-01011	Kabelclip	2	1	0,83	0,99
12	95381-01012	Holmarretierung unten	4	1	1,11	1,32
13	5115-01013	Heckklappe	1	1	8,23	9,79
15	95381-01015	Achse Heckklappe	1	1	3,61	4,30
18	95381-01018	Stange Höhenverstellung	1	1	11,92	14,18
21	95381-01021	Schutz Antriebsrad	2	1	4,16	4,95
22	95381-01022	Antriebsrad hinten	2	1	13,77	16,39
24	5117-01024	Radkappe hinten	2	1	4,16	4,95
25	95381-01025	Griff Höhenverstellung	1	1	3,61	4,30
26	95381-01026	Achshalterung hinten	2	1	1,11	1,32
27	95381-01027	Antriebsritzel VVL	1	1	6,71	7,98
30	95381-01030	Antriebsritzel VVR	1	1	6,71	7,98
33	95381-01033	Schraube F. Messer komplett	1	1	3,61	4,30
34	95383	Ersatzmesser 400 mm	1	1	13,40	15,95
35	95381-01035	Messerflansch	1	1	11,00	13,09
36	95381-01036	Riemenschutz	1	1	10,08	12,00
38	95381-01038	Achse vorne	1	1	11,92	14,18
41	95381-01041	Rad vorne	2	1	9,15	10,89
42	5117-01042	Radkappe vorne	2	1	3,61	4,30
81	95381-01081	Bolzen Radantrieb	2	1	1,39	1,65
82	95381-01082	Antriebsriemen Z-610 Li	1	1	9,15	10,89
83	95381-01083	Seilführung	1	1	1,76	2,09
105	95381-01105	Bügel / Federung vorne	2	1	2,03	2,42
109	95381-01109	Antriebszug	1	1	9,15	10,89
110	95381-01110	Stopfen Holm	2	1	0,46	0,55
111	95381-01111	Halterung Holm unten VVR	1	1	4,16	4,95
112	95381-01112	Halterung Holm unten VVL	1	1	4,16	4,95
113	95381-01113	C-Ring Achse Heckklappe	2	1	0,23	0,27
114	95381-01114	Feder Heckklappe	1	1	2,03	2,42
115	95381-01115	Clip Getriebe	2	1	0,23	0,27
116	95381-01116	Raster Höhenverstellung	1	1	4,16	4,95
117	95381-01117	Platte Getriebe	1	1	2,68	3,19
118	95381-01118	Lagergehäuse	2	1	2,96	3,52
119	95381-01119	Feder Höhenverstellung	1	1	4,53	5,39
120	95381-01120	Befestigung Radachse vorne	2	1	1,25	1,49
121	95381-01121	Riemenscheibe Motor	1	1	6,01	7,15
122	95381-01122	Befestigung Rad	4	1	0,46	0,55
123	95381-01123	Motorabdeckung oben	1	1	15,62	18,59
ohne Abb.	95381-01032	Getriebe komplett	1	5	36,88	43,89
ohne Abb.	95381-01040	Radlager	4	1	1,76	2,09
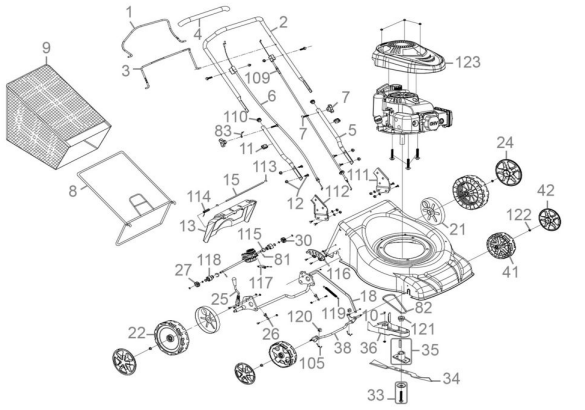
Zeichnung zu: 05117 / FSL05117-01