STABILO - Artikel: 05118, Serie: FSL05118-01

RASENMÄHER ECO WHEELER ST 415 P

EAN: *4015671491855*

Gilt für folgende Seriennummern (die 5 ersten Ziffern):
59639 61694

Beschreibung:
•4-Takt Power-Engine Motor•Stabiles pulverbeschichtetes Stahlblechchassis•Ergonomisch geformter Fahrgriff•6-fache zentrale Schnitthöhenverstellung•40 Liter großer Grasfangsack für ausreichend Mähzeit•Kugelgelagerte 200 mm Ø Räder hinten und 175 mm Ø Räder vorne für leichtes Fahren auf unebenen Flächen•Primer Pumpe Antrieb: Hinterradantrieb durch zuschaltbares Leichtlaufgetriebe Geschwindigkeit: 3,6 km/h Funktion: Mähen und Sammeln Einsatzgebiete: Für Rasenflächen bis zu 900 m²

Ersatzteilliste zu: 05118 / FSL05118-01

VMg = verbaute Menge
RG = Rabattgruppe

Bild	Ersatzteilnr.	Bezeichnung	VMg	RG	Preis € excl. MwSt	UVP € incl. MwSt
1	5330-01043	Holmbefestigung	2	1	2,96	3,52
2	5330-01045	Holmbefestigung unten	2	1	2,96	3,52
3	95380-03003	Totmannzug	1	1	8,23	9,79
4	95380-03004	Antriebszug	1	1	Artikel nicht mehr lieferbar.	
5	95380-03005	Feder Heckklappe	1	1	1,66	1,98
6	95380-03006	Bolzen Radantrieb	2	1	0,46	0,55
7	95380-03007	Lager Getriebe	2	1	3,61	4,30
8	95380-03008	Antriebsritzel rechts	1	1	6,38	7,59
9	95380-03009	Antriebsrad hinten	2	3	13,77	16,39
10	94147-01058	Radlager	8	1	2,44	2,90
11	5118-01011	Radkappe hinten	2	1	3,24	3,86
12	95380-03012	Schutz Antriebsrad	2	1	5,08	6,05
13	95380-03013	Getriebe komplett	1	3	32,26	38,39
14	95380-03014	Hebel Höhenverstellung	1	1	3,88	4,62
15	95380-03015	Achse hinten	1	3	13,77	16,39
16	94362-01014	Riemen V610 (10x585 Li)	1	5	18,48	21,99
17	95380-03017	Lagergehäuse	2	1	2,96	3,52
18	95380-03018	Antriebsritzel links	1	1	6,38	7,59
19	95380-03019	Schraube Messer	1	1	3,61	4,30
20	95323-01009	Messerflansch	1	2	Artikel nicht mehr lieferbar.	
21	95380-03021	Riemenschutz	1	1	10,08	12,00
22	95380-03022	Riemenscheibe Motor	1	3	9,15	10,89
23	95380-03023	Achse vorne	1	2	11,92	14,18
24	95380-03024	Feder Achse vorne	2	1	2,03	2,42
25	95380-03025	Satz Achsaufhängung vorne	1	1	3,61	4,30
26	95380-03026	Hülse Rad vorne	2	2	Artikel nicht mehr lieferbar.	
27	95380-03027	Rad vorne	2	1	9,15	10,89
28	95380-03028	Radbefestigung	4	1	2,03	2,42
29	5114-01003	Radkappe	2	1	2,96	3,52
30	95380-03030	Stange Höhenverstellung	1	1	6,38	7,59
31	95380-03031	Aufnahme Holm VVR	1	1	5,08	6,05
32	95380-03032	Sicherungsring	2	1	0,32	0,38
33	95380-03033	Achse Heckklappe	1	1	3,88	4,62
34	5118-01034	Heckklappe	1	1	8,23	9,79
35	95380-03035	Aufnahme Holm VVL	1	1	5,08	6,05
36	5118-01036	Holm unten	1	1	12,85	15,29
37	95380-03037	Kabelclip	1	1	0,83	0,99
38	5118-01038	Holm oben	1	1	13,77	16,39
39	95380-03039	Hebel Totmannzug	1	1	5,08	6,05
40	95380-03040	Seilführung	1	1	1,76	2,09
41	95380-03041	Hebel Radantrieb	1	1	5,08	6,05
42	95380-03042	Softgriff	1	1	3,61	4,30
43	5118-01043	Grasfangsack	1	1	18,39	21,88
44	95380-03044	Gestänge Grasfangsack	1	1	15,62	18,59
45	95380-03045	Befestigung Achse hinten	2	1	0,88	1,05
ohne Abb.	95380-03047	Bolzen Höhenverstellung	2	1	1,39	1,65
ohne Abb.	95380-03048	Feder Totmannzug	1	1	2,68	3,19
ohne Abb.	95380-03101	Schraube Riemenschutz	2	1	0,83	0,99
ohne Abb.	95380-03102	Hülse Messerflansch	1	1	1,66	1,98
ohne Abb.	95324	Ersatzmesser 406 mm	1	2	8,36	9,95
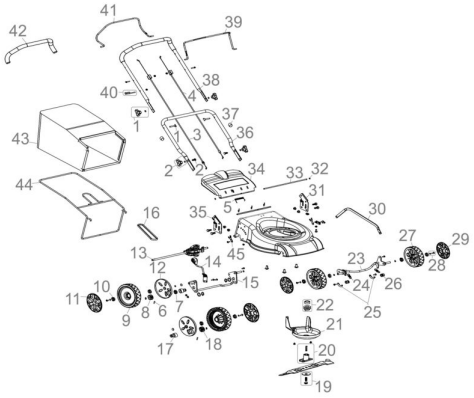
Zeichnung zu: 05118 / FSL05118-01