STABILO - Artikel: 05133, Serie: FSL05133-01

RASENMÄHER ECO WHEELER ST 464.1R

EAN: *4015671801364*

Gilt für folgende Seriennummern (die 5 ersten Ziffern):
66635

Beschreibung:
4-Takt Power-Engine Motor•Stabiles pulverbeschichtetes Stahlblechchassis•Ergonomisch geformter 2-fach höhenverstellbarer Fahrgriff•6-fache zentrale Schnitthöhenverstellung•50 Liter Half/Half Grasfangsack mit Füllstandsanzeige•Kugelgelagerte 250 mm Ø Räder hinten und 175 mm Ø Räder vorne•Primer Pumpe•Reinigungsanschluss•Rasenkamm Antrieb: Hinterradantrieb durch zuschaltbares Leichtlaufgetriebe Geschwindigkeit: 3,6 km/h Funktionen: Mähen, Sammeln, Mulchen und Seitenauswurf Einsatzgebiete: Für Rasenflächen bis zu 1400m²

Ersatzteilliste zu: 05133 / FSL05133-01

VMg = verbaute Menge
RG = Rabattgruppe

Bild	Ersatzteilnr.	Bezeichnung	VMg	RG	Preis € excl. MwSt	UVP € incl. MwSt
110	95327-01110	Gashebelgestänge	1	1	2,31	2,75
111	95327-01111	Reglerarm	1	1	2,03	2,42
112	95327-01112	Gashebel	1	1	4,53	5,39
113	95327-01113	Feder Drehzahl	1	1	2,03	2,42
114	95327-01114	Kurbelgehäuse unten	1	5	36,88	43,89
115	95327-01115	Drehzahlregler	1	1	5,08	6,05
116	95327-01116	Kraftstoffleitung	1	1	3,61	4,30
117	95327-01117	Clip Kraftstoffleitung	2	1	0,83	0,99
118	95327-01118	Kraftstofffilter	1	1	2,03	2,42
119	95327-01119	Kraftstofftank	1	1	15,62	18,59
120	95357-01082	Tankdeckel	1	2	3,61	4,30
121	95327-01121	Polrad	1	5	36,88	43,89
122	95327-01122	Kurbelwelle	1	3	24,87	29,60
123	95327-01123	Pleuel	1	1	13,77	16,39
124	95327-01124	Kolbenringe	1	1	9,15	10,89
125	95327-01125	Kolben	1	2	15,62	18,59
126	95327-01126	Zündspule	1	1	16,55	19,69
127	95327-01127	Obere Motorabdeckung inkl. Seilzugstarter	1	3	24,87	29,60
128	95327-01128	Untere Motorabdeckung	1	3	17,47	20,79
129	95327-01129	Abdeckung Auspuff	1	1	10,08	12,00
130	95327-01130	Ventilsatz	1	5	23,01	27,38
131	95327-01131	Nockenwelle	1	2	16,55	19,69
132	95327-01132	Dichtung Auspuff	1	1	1,76	2,09
133	95327-01133	Auspuff	1	2	15,62	18,59
134	95327-01134	Schraube Auspuff	2	1	1,76	2,09
135	95327-01135	Feder Bremseinheit	1	1	1,76	2,09
136	95327-01136	Bremseinheit	1	2	15,62	18,59
137	95327-01137	Stehbolzen 6x72	1	1	2,03	2,42
138	95327-01138	Entlüftungsdeckel	1	2	6,38	7,59
139	95327-01139	Ölmessstab	1	1	3,61	4,30
140	95327-01140	Stehbolzen 6x78	2	1	2,03	2,42
141	40628-04016	Zündkerze	1	1	4,66	5,55
142	95327-01142	Ventildeckel	1	1	6,38	7,59
143	95327-01143	Dichtung Ventildeckel	1	1	4,16	4,95
144	95327-01144	Stehbolzen M6x91	2	1	2,03	2,42
145	95137-01152	Wellendichtring 25x41,25x6	1	1	3,61	4,30
146	95327-01146	Dichtung Ansaugstutzen	1	1	1,76	2,09
147	95327-01147	Ansaugstutzen	1	1	2,68	3,19
148	95327-01148	Dichtung Vergaser	1	1	2,96	3,52
149	95327-01149	Vergaser	1	3	30,41	36,19
150	95327-01150	Dichtung Luftfilter	1	1	2,03	2,42
151	95327-01151	Entlüftungsschlauch	1	2	3,61	4,30
152	94153-01094	Primerpumpe	1	1	Artikel nicht mehr lieferbar.	
153	95327-01153	Luftfilterbasis	1	1	9,15	10,89
154	95327-01154	Luftfiltereinsatz Klein	1	1	3,61	4,30
155	95327-01155	Luftfiltereinsatz Groß	1	1	5,45	6,49
156	95327-01156	Luftfilterdeckel	1	1	4,53	5,39
157	95327-01157	Wellendichtring 6x11x4	1	1	2,03	2,42
158	94153-01070	Wellendichtring 25x38x7	1	1	3,61	4,30
ohne Abb.	95327-01160	Dichtungssatz	1	1	12,85	15,29
		WICHTIGER HINWEIS zu: 95327-01160 beinhaltet folgende Pos.: 132, 143, 146, 148, 150				
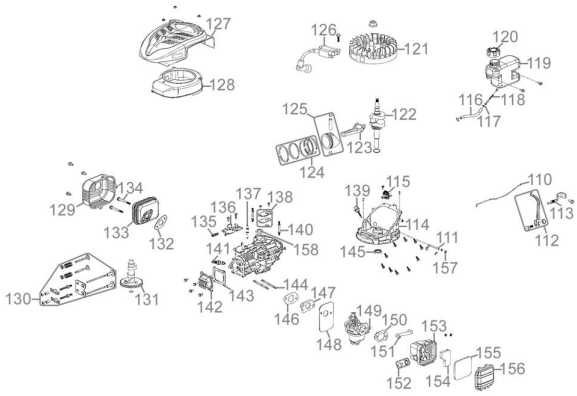
Zeichnung zu: 05133 / FSL05133-01