STABILO - Artikel: 05142, Serie: FSL05142-01

Rasenmäher ECO WHEELER ST 400

EAN: *4015671483560*

Gilt für folgende Seriennummern (die 5 ersten Ziffern):
75485

Beschreibung:
•4-Takt Power-Engine Motor•Verwindungssteifes Kunststoffchassis•Ergonomisch geformter Fahrgriff•3-fache Einzelrad Schnitthöhenverstellung•45 Liter Grasfangsack•150 mm Ø Räder hinten und vorne•Primer Pumpe•Softgriff Antrieb: Manuell Funktionen: Mähen, Sammeln Einsatzgebiete: Für Rasenflächen bis zu 900m²

Ersatzteilliste zu: 05142 / FSL05142-01

VMg = verbaute Menge
RG = Rabattgruppe

Bild	Ersatzteilnr.	Bezeichnung	VMg	RG	Preis € excl. MwSt	UVP € incl. MwSt
1	95421-01001	Schraube für Messer	1	1	1,67	1,99
2	95440	Ersatzmesser 400 mm zu 95421	1	2	9,20	10,95
3	95421-01003	Messerflansch	1	1	5,87	6,99
4	95421-01004	Keil 4,7x4,7x38	1	1	0,83	0,99
5	95421-01005	Sechskantschraube M8x55	3	1	0,83	0,99
6	95421-01006	Abstandhalter	3	1	0,83	0,99
7	95421-01007	Platte Höhenverstellung rechts vorne	1	1	2,48	2,95
8	95421-01008	Platte Höhenverstellung rechts hinten	1	1	2,48	2,95
9	95421-01009	Platte Höhenverstellung links hinten	1	1	2,48	2,95
10	95421-01010	Platte Höhenverstellung links vorne	1	1	2,48	2,95
11	95421-01011	Radbuchse	4	1	0,83	0,99
12	95421-01012	Radbolzen links	2	1	3,28	3,90
13	95421-01013	Radbolzen rechts	2	1	3,28	3,90
14	95421-01014	Rad 6 Zoll	4	1	6,71	7,98
15	5142-01015	Radkappe	4	1	1,08	1,29
16	95421-01016	Feder Heckklappe	1	1	1,67	1,99
17	95421-01017	Achse Heckklappe	1	1	2,09	2,49
18	95421-01018	Sicherungsring	2	1	0,83	0,99
19	95421-01019	Heckklappe	1	1	4,19	4,99
20	95421-01020	Kabelclip	1	1	0,83	0,99
21	95421-01021	Totmann-Zug lang	1	1	7,55	8,98
22	95421-01022	Verbindungsstück	1	1	0,83	0,99
23	95421-01023	Totmann-Zug kurz	1	1	1,67	1,99
24	95421-01024	Totmann-Bügel	1	1	4,19	4,99
25	95421-01025	Oberer Holm	1	1	10,92	12,99
26	95421-01026	Holmverbinder	2	1	0,83	0,99
27	95421-01027	Klemmschraube	2	1	0,83	0,99
28	95421-01028	Holmstopfen	2	1	0,83	0,99
29	5142-01029	Klemmmutter	2	1	1,08	1,29
30	95421-01030	Seilführung	1	1	1,67	1,99
31	95421-01031	Grasfangsack	1	1	15,88	18,90
32	95421-01032	Gestänge Grasfangsack	1	1	15,04	17,90
33	95421-01033	Unterer Holm rechts	1	2	3,35	3,99
35	95421-01035	Distanzscheibe	1	1	0,83	0,99
34	95421-01034	Unterer Holm links	1	2	3,35	3,99
36	95421-01036	Holmbefestigung unten	2	1	0,83	0,99
37	95421-01037	Unterlegscheibe Rad	4	1	0,83	0,99
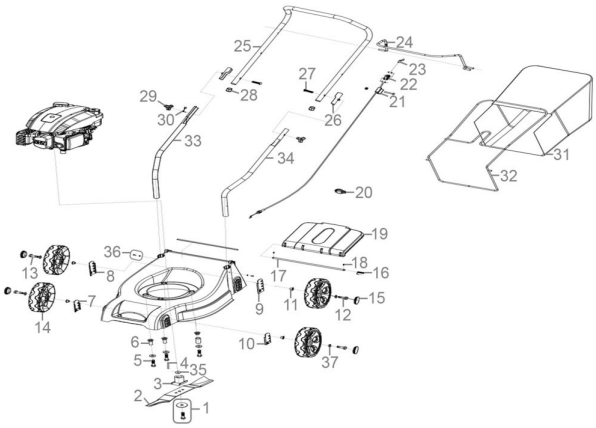
Zeichnung zu: 05142 / FSL05142-01