OKAY GARTENPUMPE GP 1100 VF

EAN: *4033461052000*

Gilt für folgende Seriennummern (die 5 ersten Ziffern):
05970 06128 06258

Beschreibung:
•Pumpengehäuse aus schlagfestem Kunststoff•Mechanische Dichtung•Wasserablassschraube•Laufrad aus Noryl•Ergonomischer Tragegriff•Ein-/Ausschalter•Thermoschutz und Motorschutzschalter•Metall Gewindeeinsätze•Integrierter Wasserfilter Einsatzbereich: Zur Bewässerung des Gartens, zum Betrieb von max. einem Beregner oder zu Entleerung von Teichen und Becken.

Ersatzteilliste zu: 05200_EM / AM05200-01

VMg = verbaute Menge
RG = Rabattgruppe

Bild	Ersatzteilnr.	Bezeichnung	VMg	RG	Preis € excl. MwSt	UVP € incl. MwSt
1	6028-01022	O-Ring Wafi	1	1	1,13	1,34
2	6028-01002	Deckel	1	1	5,45	6,49
3	94234	Ersatzfilterkartusche VF	1	1	5,84	6,95
4	94230-01004	Filtergehäuse	1	1	3,24	3,86
5	94230-01005	Pumpengehäuse	2	3	Artikel nicht mehr lieferbar.	
6	94230-01006	Pumpenblende	1	1	3,61	4,30
7	94230-01009	Diffusor inkl. Venturidüse	1	1	11,00	13,09
8	94228-01008	Laufrad	1	1	7,30	8,69
9	94230-01011	O-Ring Groß	1	1	2,68	3,19
10	94228-01010	Griff	1	1	4,53	5,39
11	6028-01013	Schalter	1	1	4,53	5,39
12	94228-01012	Griffabdeckung	1	1	2,31	2,75
13	94228-01013	Abdeckung 1	1	1	11,00	13,09
14	94228-01014	Kondensator	1	1	4,53	5,39
15	94228-01015	Motor	1	3	36,88	43,89
16	94228-01016	Lüfterrad	1	1	4,53	5,39
17	94228-01017	Lüfterabdeckung	1	1	auf Anfrage	auf Anfrage
18	94228-01018	Abdeckung 2	1	1	11,00	13,09
19	94228-01019	Standfuss vorne	1	1	1,76	2,09
20	94228-01020	Standfuss hinten	1	1	1,76	2,09
ohne Abb.	6028-01008	Ablassschraube oben	2	1	1,00	1,19
ohne Abb.	6028-01028	O-Ring zu Ablassschraube oben	2	1	0,92	1,09
ohne Abb.	94230-01040	Mech. Dichtung	1	1	13,77	16,39
ohne Abb.	94230-01043	Schlüssel Filterglas	1	1	3,24	3,86
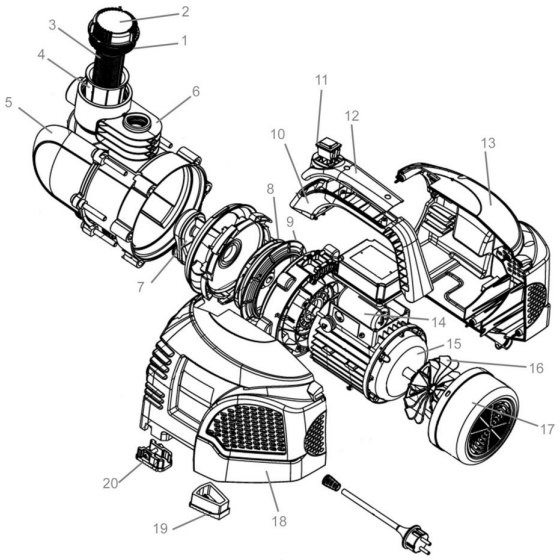
Zeichnung zu: 05200_EM / AM05200-01