Powertec Garden Akku Rasenmäher PT 43 Li

EAN: *25797305*

Gilt für folgende Seriennummern (die 5 ersten Ziffern):
78023 78024 78025 78026 78027 78028 78160 78223 78224 78225 80653 80654

Beschreibung:
•Bürstenloser Motor•6-fache zentrale Höhenverstellung•Ergonomisch geformter Klappbarer und höheneinstellbarer Führungsholm•50 l half/half Grasfangsack mit Füllstandanzeige•Mulchkeil•Softgriff•Tragegriff•2 Akkupacks mit je 3 Ah•2 Ladegeräte 2 h Lieferumfang: Rasenmäher, 2x Akkupack 3 Ah, 2x Ladegerät 2 h Funktionen: Mähen, Sammeln und Mulchen

Ersatzteilliste zu: 05200 / FSL05200-01

VMg = verbaute Menge
RG = Rabattgruppe

Bild	Ersatzteilnr.	Bezeichnung	VMg	RG	Preis € excl. MwSt	UVP € incl. MwSt
1	58473-01001	Stift 58x8mm	1	1	0,83	0,99
2	58473-01002	Feder Höhenverstellung	1	1	2,51	2,99
3	58473-01003	Stange Höhenverstellung hinten	1	1	3,35	3,99
4	58473-01004	Druckplatte	1	1	1,08	1,29
5	58473-01005	Griffstange Höhenverstellung	1	1	1,25	1,49
6	58473-01006	Feder	1	1	2,51	2,99
7	58473-01007	Verbindungsblock	1	1	1,25	1,49
8	58473-01008	Unterlegscheibe 16x8,5x1mm	2	1	0,83	0,99
9	58473-01009	Stange Höhenverstellung vorne	1	1	3,35	3,99
10	5200-01007	Motor	1	3	24,36	28,99
11	58473-01011	Radachse vorne	1	1	6,71	7,98
12	58473-01012	Rad 178mm	2	1	6,71	7,98
13	58400-01021	Sicherungsring Ø20x1,5mm	4	1	0,83	0,99
14	58473-01014	Schraube M10x23	1	1	0,83	0,99
15	58473-01015	Ersatzmesser 430mm	1	1	13,40	15,95
16	58400-01014	Lüfterrad	1	1	5,87	6,99
17	58473-01017	Abdeckung	1	1	2,51	2,99
18	58400-01025	Halterung Radachse einzeln	4	1	3,35	3,99
19	58473-01019	Radachse hinten	1	1	6,29	7,49
20	58473-01020	Rad 250mm	2	1	7,55	8,98
21	58473-01021	Splint	6	1	0,83	0,99
22	58473-01022	Abdeckkappe	4	1	0,83	0,99
23	58473-01023	Mulchkeil	1	1	5,87	6,99
24	58473-01024	Grasfangsack	1	2	25,13	29,90
25	58473-01025	Holmbefestigung unten	2	3	3,99	4,75
27	58473-01027	Halterung Holmbefestigung unten	2	1	1,25	1,49
28	95814-01036	Unterer Holm	1	1	7,13	8,48
29	58473-01029	Holmbefestigung oben	2	2	3,35	3,99
30	58473-01030	Achse Heckklappe	1	1	2,93	3,49
31	58473-01031	Feder Heckklappe	1	1	1,67	1,99
32	58473-01032	Heckklappe	1	1	5,03	5,99
33	58473-01033	Griff	1	1	2,51	2,99
34	58473-01034	Frontabdeckung PVC	1	1	3,35	3,99
35	58473-01035	Hebel Höhenverstellung	1	1	3,35	3,99
36	58400-01003	Schlüssel Kontrolleinheit	1	1	3,24	3,86
37	58400-01002	Achse Abdeckklappe Akku	1	1	2,93	3,49
38	58400-01001	Feder Abdeckklappe Akku	1	1	0,83	0,99
39	58400-01039	Abdeckung Schaltereinheit rechts	1	1	2,09	2,49
40	58400-01040	Knopf Schaltereinheit	1	2	1,67	1,99
41	58400-01041	Feder Schaltereinheit	1	1	1,25	1,49
42	58400-01042	Mikroschalter 6A	1	2	4,96	5,90
43	58473-01043	Kabel Schaltereinheit	1	1	8,32	9,90
44	58473-01044	Oberer Holm	1	1	12,60	14,99
45	58400-01045	Auslösehebel Totmannbügel	1	1	0,83	0,99
46	58400-01046	Abdeckung Schaltereinheit links	1	1	2,51	2,99
47	58473-01047	Softgriff	1	1	3,35	3,99
48	58473-01048	Totmannbügel	1	1	4,19	4,99
49	58400-01049	Halterung Totmannbügel rechts	1	1	1,67	1,99
50	58400-01050	Feder Totmannbügel	1	1	1,08	1,29
51	58400-01051	Halterung Totmannbügel links	1	1	1,67	1,99
52	58473-01052	Feder Auslösehebel	1	1	0,83	0,99
53	58400-01038	Kabelclip	2	1	2,09	2,49
54	5200-01054	Kontrolleinheit	1	5	33,61	40,00
55	58400-01005	Mikroschalter 20A	1	2	5,03	5,99
56	58473-01056	Halterung Mikroschalter	1	1	1,25	1,49
57	58473-01057	Abdeckklappe Akku	1	1	4,19	4,99
ohne Abb.	58400-01053	Band zu Schlüssel Kontrolleinheit	1	1	0,83	0,99
ohne Abb.	95809-01001	Ladegerät LG 20-18	2	3	16,72	19,90
ohne Abb.	95816	Akkupack AP 20-30. 1	2	4	41,97	49,94
ohne Abb.	95811	Akkupack AP 20-40. 1	0	3	50,38	59,95
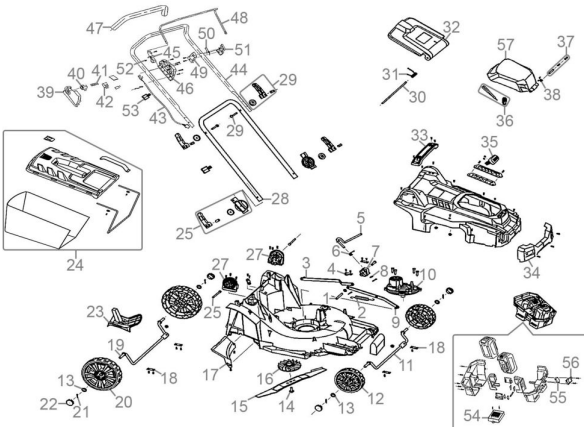
Zeichnung zu: 05200 / FSL05200-01