OKAY - Artikel: 05206_EM, Serie: FSL05206-01

OKAY SCHMUTZWASSERTAUCHP. GS 8501

EAN: *4033461052062*

Gilt für folgende Seriennummern (die 5 ersten Ziffern):
05969 06013 06133 06263 06363

Beschreibung:
•Variabel einstellbarer Schwimmerschalter•Gehäuse aus schlagfestem Kunststoff•Laufrad aus Noryl•Mechanische Dichtung•10 m Anschlusskabel•Tragegriff zum praktischen Aufwickeln des Anschlusskabels•Thermoschutz•Edelstahlwelle Einsatzgebiete: Entwässern von stark verschmutzten Räumen, Gruben, Gartengewässer usw. Min. Wasserstand: ca. 115 mm Größe Anschlussstutzen: 11/2 AG / 35 mm 1 AG / 25 mm 11/2 IG / 35 mm•

Ersatzteilliste zu: 05206_EM / FSL05206-01

VMg = verbaute Menge
RG = Rabattgruppe

Bild	Ersatzteilnr.	Bezeichnung	VMg	RG	Preis € excl. MwSt	UVP € incl. MwSt
2	94602-01002	Griff	1	1	4,53	5,39
8	94602-01008	Mechanische Dichtung Kpl	1	1	9,15	10,89
9	94602-01009	Laufrad	1	1	8,23	9,79
10	94539	Pumpenanschlussstutzen 1 1 / 2	1	1	5,00	5,95
12	94602-01012	Pumpenfuss	1	1	6,38	7,59
13	94602-01013	Pumpenboden	1	1	3,24	3,86
15	94602-01015	O-Ring Groß	1	1	0,83	0,99
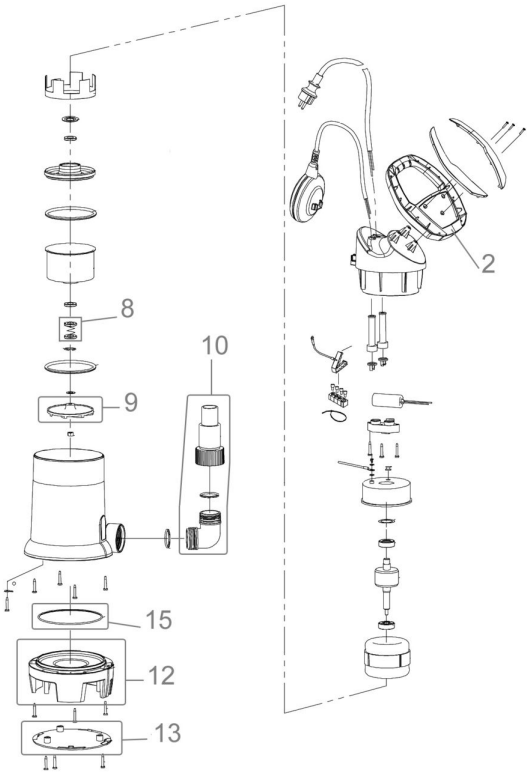
Zeichnung zu: 05206_EM / FSL05206-01