HOCHENTASTER BHE 3011 OKAY

EAN: *4033461052123*

Gilt für folgende Seriennummern (die 5 ersten Ziffern):
06132

Beschreibung:
Professionelle Gehölzpflege vom Boden aus. Mit einer über Teleskopauszug verstellbaren Länge von 2,8 - 4,0 m erreichen Sie auch weit oben gelegene Partien. Durch das geringe Gewicht und die komfortable Ausstattung gestaltet sich die Anwendung bequem und sicher. Mit Tragegurt. Hochwertige Schneidgarnitur. Getriebe ausgestattet mit stabilem Metallritzel. Eine hochwertige, elektronische TCI-Zündung gewährt hohe Leistung und gute Starteigenschaften. Die integrierte Primerpumpe ermöglicht ein problemloses Starten auch nach langen Pausen und Stehzeiten.•

Ersatzteilliste zu: 05212_EM / FSL05212-01

VMg = verbaute Menge
RG = Rabattgruppe

Bild	Ersatzteilnr.	Bezeichnung	VMg	RG	Preis € excl. MwSt	UVP € incl. MwSt
22	95160-01022	Kupplungsglocke	1	1	11,92	14,18
23	95160-01023	Klemmschraube Gurt	1	1	3,24	3,86
24	95160-01024	Schelle Gurt	1	1	2,68	3,19
25	95160-01025	Griff	1	1	8,23	9,79
26	95160-01026	Schalter Ein / Aus	1	1	5,08	6,05
27	95160-01027	Gashebel	1	1	7,30	8,69
28	95160-01028	Verschraubung	1	5	9,15	10,89
29	95160-01029	Bediengriffschalensatz	1	3	13,77	16,39
30	95160-01030	Sicherheitsschalter	1	1	6,01	7,15
31	95160-01031	Klemmschraube Verbindung	1	1	2,68	3,19
32	95160-01032	Teleskoprohr komplett	1	5	46,13	54,89
33	95160-01033	Ölpumpe	1	1	25,42	30,25
34	95160-01034	Seitendeckel	1	1	6,38	7,59
35	95160-01033	Ölpumpe	1	1	25,42	30,25
36	95160-01036	Kettenspanner	1	1	5,45	6,49
37	95160-01037	Ölleitung	1	1	3,61	4,30
38	95160-01038	Öltankdeckel	1	1	5,08	6,05
39	95160-01039	Öltank komplett	1	1	11,00	13,09
41	95160-01041	Kupplungsstück 4Kant 2er Set	1	3	8,23	9,79
42	95160-01042	Sägekopfhalter komplett	1	3	13,77	16,39
43	95160-01043	Kettenritzel	1	1	8,23	9,79
ohne Abb.	95161	Ersatzkette zu 95160	1	2	20,97	24,95
ohne Abb.	95162	Ersatzschwert zu 95160	1	2	11,72	13,95
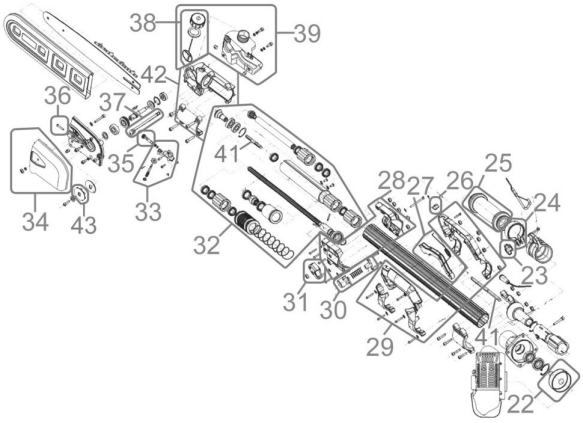
Zeichnung zu: 05212_EM / FSL05212-01