FLACHSAUGERP. OKAY GFS 4000 INOX

EAN: *4033461052284*

Gilt für folgende Seriennummern (die 5 ersten Ziffern):
05969 06013 06134 06264 06265 06503 06743 06921 07217 07267 07481 07709 07825 08131 08363 08593

Beschreibung:
•Variabel einstellbarer Schwimmerschalter•Edelstahlmantel•Laufrad aus Noryl•Mechanische Dichtung•10 m Anschlusskabel•Tragegriff•Thermoschutz Einsatzbereich: Entwässerung von Kellerräumen bei Hochwasser oder Grundwassereinbruch, Gartenbewässerung, Umpumpen von Behältern und Zisternen, min. Wasserstand 15 mm.

Ersatzteilliste zu: 05228_EM / FSL05228-01

VMg = verbaute Menge
RG = Rabattgruppe

Bild	Ersatzteilnr.	Bezeichnung	VMg	RG	Preis € excl. MwSt	UVP € incl. MwSt
1	94606-01001	Mechanische Dichtung	1	1	9,07	10,79
2	94606-01002	Laufrad	1	1	7,30	8,69
3	94606-01003	Mutter	1	1	1,11	1,32
4	94606-01004	O-Ring	1	1	1,76	2,09
5	94606-01005	Diffusor	1	1	8,23	9,79
6	94606-01006	Pumpenboden	1	1	6,38	7,59
7	94606-01007	Pumpenanschlussstutzen	1	1	4,53	5,39
8	94606-01008	Kabelfixierung Schwimmer	1	1	0,83	0,99
9	94606-01009	Tragegriff	1	1	4,53	5,39
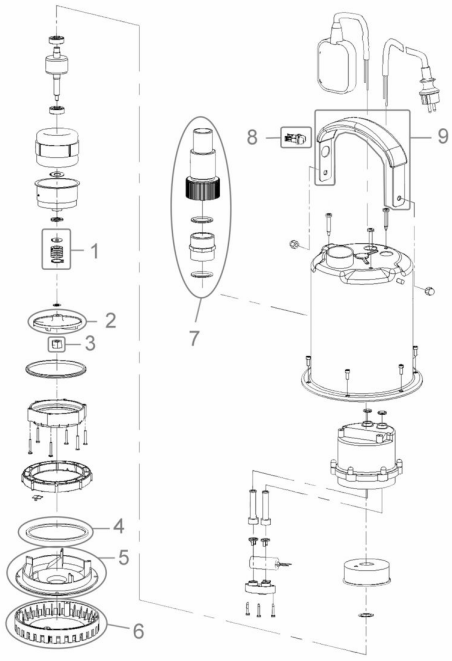
Zeichnung zu: 05228_EM / FSL05228-01