HAUSWASSERAUTOMAT HWA 4500

EAN: *4033461052321*

Gilt für folgende Seriennummern (die 5 ersten Ziffern):
06503 07217

Beschreibung:
•Pumpengehäuse aus schlagfestem Kunststoff•Laufrad aus Noryl•Ergonomischer Tragegriff•Ein-/Ausschalter•Thermoschutz und Motorschutzschalter•Integrierter Wasserfilter•Automatischer Druckschalter mit Trockenlaufschutz Einsatzbereich: Zur Bewässerung des Gartens, zum Betrieb von max. einem Beregner oder zu Entleerung von Teichen und Becken.

Ersatzteilliste zu: 05232_EM / FSL05232-01

VMg = verbaute Menge
RG = Rabattgruppe

Bild	Ersatzteilnr.	Bezeichnung	VMg	RG	Preis € excl. MwSt	UVP € incl. MwSt
1	72505-01025	Ersatzfilterkartusche	1	1	4,62	5,50
2	5232-01002	Verschlussstopfen	1	1	2,68	3,19
3	5232-01003	Verschlussschraube	1	1	2,96	3,52
4	5232-01004	Pumpengehäuse	1	3	27,65	32,90
5	5232-01005	O-Ring Klein	1	1	1,39	1,65
6	5232-01006	Diffusor inkl. Venturidüse	1	1	18,39	21,88
7	5232-01007	Laufrad	1	1	11,92	14,18
8	5232-01008	Mechanische Dichtung	1	1	11,00	13,09
9	5232-01009	O-Ring Groß	1	1	2,31	2,75
10	5232-01010	Motorgehäuse	1	1	13,77	16,39
11	5021-01011	Kondensator 20µF	1	1	6,64	7,90
12	5232-01012	Dichtung Klemmkasten	1	1	1,66	1,98
13	5232-01013	Klemmkastendeckel	1	1	6,38	7,59
14	6026-01004	Schalter	1	1	5,03	5,99
15	5232-01015	Lüfterrad	1	1	4,53	5,39
16	5232-01016	Griff	1	1	16,55	19,69
17	5232-01017	Flansch	1	1	17,47	20,79
18	5232-01018	Flanscheinsatz	1	1	11,92	14,18
19	5232-01019	Rückschlagventil	1	1	2,96	3,52
20	5232-01020	Filtergehäuse	1	1	2,68	3,19
21	5232-01021	Flanschring Pumpengehäuse	1	1	4,53	5,39
22	5232-01022	Wellendichtring	1	1	1,76	2,09
ohne Abb.	5232-01023	Deckel Filtereinsatz	1	1	4,53	5,39
ohne Abb.	5232-01024	O-Ring Filterdeckel	1	1	1,11	1,32
ohne Abb.	5232-01025	Schlüssel Filterglas	1	1	3,24	3,86
ohne Abb.	94174-02003	Adapterstück 1	1	1	6,42	7,64
ohne Abb.	94174	Druckschalter mit Trockenlaufschutz	0	2	62,98	74,95
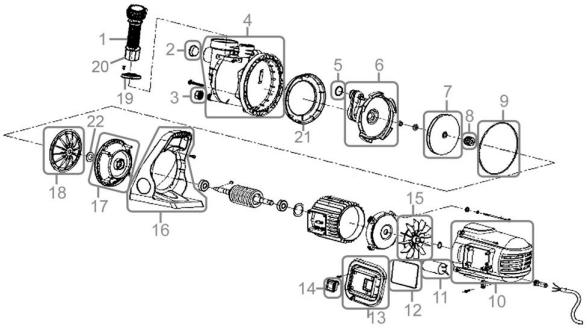
Zeichnung zu: 05232_EM / FSL05232-01