SCHMUTZWASSERTAUCHPUMPE GS7501 PI

EAN: *4033461052338*

Gilt für folgende Seriennummern (die 5 ersten Ziffern):
05969 06134 06264 06265 06363 06504 06743 06921 07218 07708 07825 08363 08593 08619

Beschreibung:
•Variabel einstellbarer Schwimmerschalter•Edelstahlmantel•Laufrad aus Noryl•Mechanische Dichtung•10 m Anschlusskabel•Tragegriff•Thermoschutz•Edelstahlwelle Einsatzbereich: Zum Abpumpen von stark verschmutztem Wasser aus Gruben, Gartengewässern, Teichen usw..

Ersatzteilliste zu: 05233_EM / FSL05233-01

VMg = verbaute Menge
RG = Rabattgruppe

Bild	Ersatzteilnr.	Bezeichnung	VMg	RG	Preis € excl. MwSt	UVP € incl. MwSt
1	94632-01001	Griff	1	1	4,53	5,39
2	94632-01002	Laufrad	1	1	6,64	7,90
3	94632-01003	Dichtring	1	1	1,11	1,32
4	94632-01004	Dichtung	1	1	1,76	2,09
5	94632-01005	Pumpenfuß	1	1	7,30	8,69
6	94632-01006	Pumpenboden	1	1	4,53	5,39
7	94539	Pumpenanschlussstutzen 1 1 / 2	1	1	5,00	5,95
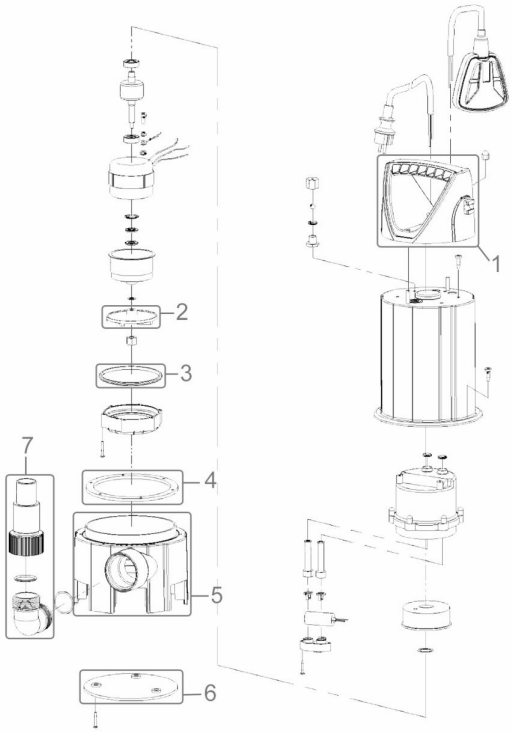
Zeichnung zu: 05233_EM / FSL05233-01