Güde GmbH & Co. KG • Birkichstraße 6 • D-74549 Wolpertshausen
Telefon: 0 79 04/700-0 • Telefax: 0 79 04/700-250 • info@guede.com
Service-Center: support@ts.guede.com • www.guede.com

OKAY - Artikel: 05236_EM, Serie: FSL05236-01

FILTER + ES KURZ OKAY

EAN: *4033461052369*

Gilt für folgende Seriennummern (die 5 ersten Ziffern):
05971 06130 06501 06742 06919 07220

Beschreibung:
Die hochwertigen Vorsatzfilter werden zwischen Saugschlauch und Pumpe montiert. So wird die Ansaugung von Sand und Feststoffen und damit eine mögliche Zerstörung der Pumpendichtung verhindert. Die Filter haben eine auswaschbare Filterkartusche und einen beidseitigen Gewindeanschluss aus Metall. Das durchsichtige PC Filtergehäuse ist leicht abschraubbar. Filter komplett. Nur im Freien verwenden.

Ersatzteilliste zu: 05236_EM / FSL05236-01

VMg = verbaute Menge
RG = Rabattgruppe

Bild	Ersatzteilnr.	Bezeichnung	VMg	RG	Preis € excl. MwSt	UVP € incl. MwSt
1	94460-01001	Dichtungssatz komplett	1	1	3,61	4,30
2	94460-01003	Ersatzglas kurz	1	1	Artikel nicht mehr lieferbar.	
		WICHTIGER HINWEIS zu: 94460-01003 diese Version wird mittels Überwurfmutter befestigt. Sollte bei Ihrem Wasserfilter das Gewinde im Glas integriert sein, gehen Sie bitte zu Ersatzteileversion FSL05236-02				
ohne Abb.	94460-01004	PVC-Anschluß 1 Zoll	2	1	3,70	4,40
ohne Abb.	94462-01004	Schlüssel Filterglas	1	1	4,53	5,39
ohne Abb.	94462-01005	Entlüftungsschraube	1	1	Artikel nicht mehr lieferbar.	
ohne Abb.	94461	Ersatzfilter KURZ	1	1	6,68	7,95
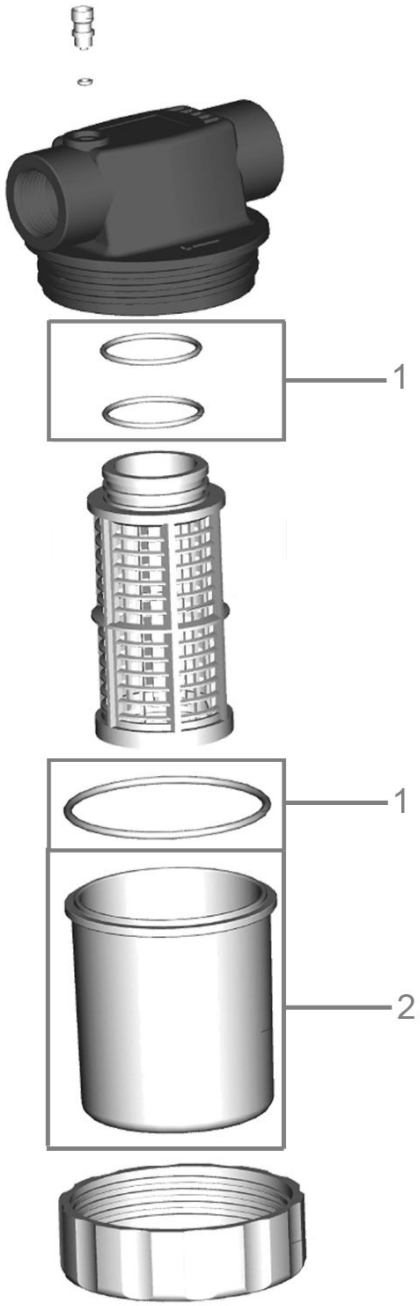
Zeichnung zu: 05236_EM / FSL05236-01