OKAY - Artikel: 05236_EM, Serie: FSL05236-02

FILTER + ES KURZ OKAY

EAN: *4033461052369*

Gilt für folgende Seriennummern (die 5 ersten Ziffern):
07481

Beschreibung:
Die hochwertigen Vorsatzfilter werden zwischen Saugschlauch und Pumpe montiert. So wird die Ansaugung von Sand und Feststoffen und damit eine mögliche Zerstörung der Pumpendichtung verhindert. Die Filter haben eine auswaschbare Filterkartusche und einen beidseitigen Gewindeanschluss aus Metall. Das durchsichtige PC Filtergehäuse ist leicht abschraubbar. Filter komplett. Nur im Freien verwenden.

Ersatzteilliste zu: 05236_EM / FSL05236-02

VMg = verbaute Menge
RG = Rabattgruppe

Bild	Ersatzteilnr.	Bezeichnung	VMg	RG	Preis € excl. MwSt	UVP € incl. MwSt
1	94462-02001	O-Ring Klein	2	1	0,83	0,99
2	94462-02002	PVC Anschluss 1	2	1	3,24	3,86
4	94470	Ersatzfilter TYP A kurz	1	1	6,68	7,95
5	94462-02005	Dichtscheibe	2	1	0,83	0,99
6	94462-02006	O-Ring Gross	1	1	1,76	2,09
7	94460-02007	Ersatzglas kurz	1	2	8,39	9,98
		WICHTIGER HINWEIS zu: 94460-02007 bei dieser Version ist das Gewinde im Glas intergriert. Sollte bei Ihrem Wasserfilter das Glas mittels einer Überwurfmutter befestigt sein, gehen Sie bitte zu Ersatzteileversion FSL05236-01				
8	94462-02008	Schlüssel Filterglas	1	1	3,61	4,30
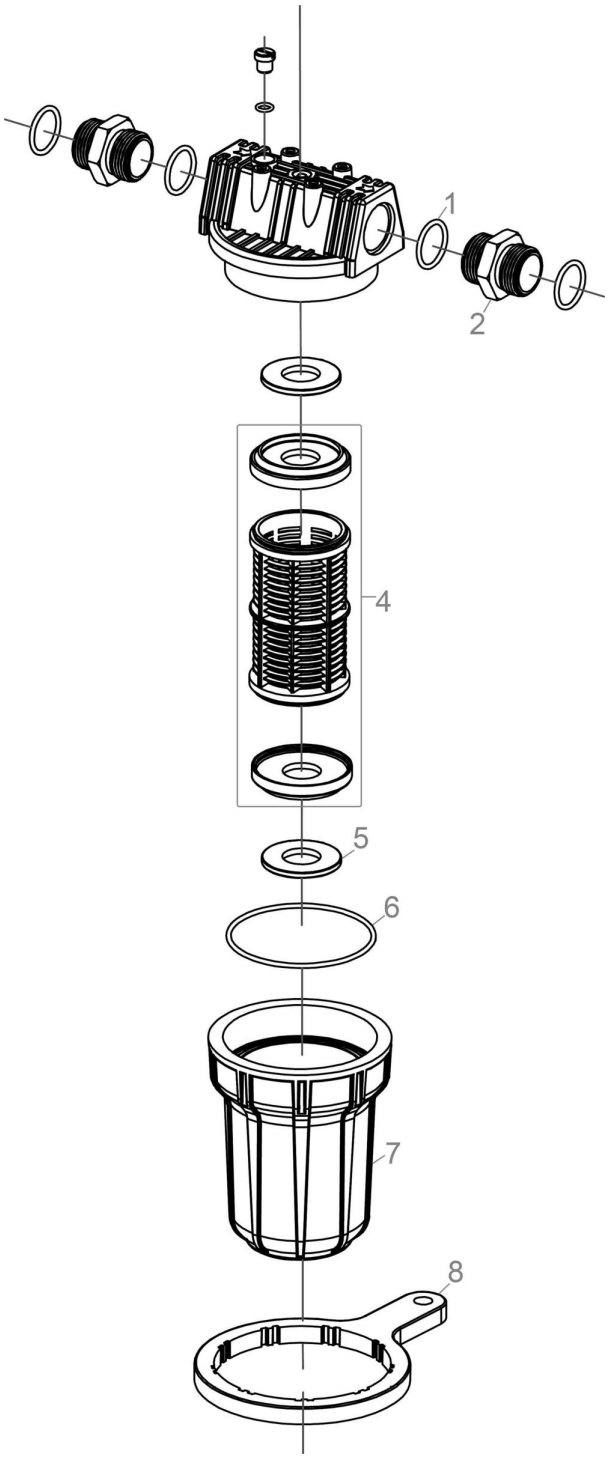
Zeichnung zu: 05236_EM / FSL05236-02