OKAY - Artikel: 05253_EM, Serie: FSL05253-01

FLACHSAUGERPUMPE GFS 401 S

EAN: *4033461052536*

Gilt für folgende Seriennummern (die 5 ersten Ziffern):
06134 06263 06265 06503 06921 07218 07481 07708 07825 07829 08131 08363 08593

Beschreibung:
•Variabel einstellbarer Schwimmerschalter•Gehäuse aus schlagfestem Kunststoff•Laufrad aus Noryl•Mechanische Dichtung•10 m Anschlusskabel•Tragegriff•Thermoschutz•Edelstahlwelle•Min. Einschalthöhe 30 mm•Automatische Abschaltung über integrierte Elektroniksteuerung•Integrierte Rückschlagklappe•Sensorschalter Fixierung in 3 Positionen und Dauerbetrieb Einsatzbereich: Ideal geeignet um flache Oberflächen zu entwässern. Zum Umpumpen aus Behältern oder Zisternen.

Ersatzteilliste zu: 05253_EM / FSL05253-01

VMg = verbaute Menge
RG = Rabattgruppe

Bild	Ersatzteilnr.	Bezeichnung	VMg	RG	Preis € excl. MwSt	UVP € incl. MwSt
1	5028-01001	Sensorarretierung	1	1	7,30	8,69
2	5028-01002	Mechanische Dichtung	1	1	6,38	7,59
3	5028-01003	Diffusor	1	1	6,38	7,59
4	5028-01004	Laufrad	1	1	4,53	5,39
5	5028-01005	O-Ring Groß	1	1	1,25	1,49
6	5028-01006	Pumpenboden	1	1	4,16	4,95
7	94539	Pumpenanschlussstutzen 1 1 / 2	1	1	5,00	5,95
8	5028-01008	Kabelfixierung Schwimmer	1	1	0,46	0,55
9	5028-01009	Griff	1	1	3,61	4,30
10	5028-01010	Mutter Laufrad	1	1	0,61	0,73
11	5028-01011	Rückschlagklappe	1	1	2,96	3,52
12	5028-01012	O-Ring Klein	2	1	0,83	0,99
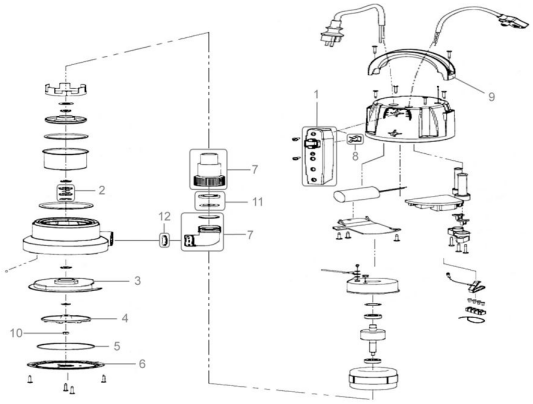
Zeichnung zu: 05253_EM / FSL05253-01