Güde GmbH & Co. KG • Birkichstraße 6 • D-74549 Wolpertshausen
Telefon: 0 79 04/700-0 • Telefax: 0 79 04/700-250 • info@guede.com
Service-Center: support@ts.guede.com • www.guede.com

OKAY - Artikel: 05260_EM, Serie: FSL05260-01

STROMERZEUGER GSE 3700 RS

EAN: *4033461052604*

Gilt für folgende Seriennummern (die 5 ersten Ziffern):
06229 06231

Beschreibung:
•4-Takt-Synchrongenerator•AVR- (Automatische Spannungsregelungfür stabile Leistung)•2 x Schuko 230 V/50 Hz•Ölmangelsicherung•Transportgriff•Fahrwerk•Reversierstarter•Voltmeter•Überlastungsschutz

Ersatzteilliste zu: 05260_EM / FSL05260-01

VMg = verbaute Menge
RG = Rabattgruppe

Bild	Ersatzteilnr.	Bezeichnung	VMg	RG	Preis € excl. MwSt	UVP € incl. MwSt
1	40643-01001	Anschluss Erdung Motor	1	1	2,03	2,42
2	5260-01002	Steckdose 230 V	2	1	4,16	4,95
3	40643-01003	Vmeter	1	1	6,38	7,59
4	40628-04031	Öl-Kontrollleuchte	1	1	2,96	3,52
5	40628-04029	Ein- / Aus-Schalter	1	1	4,44	5,28
6	40643-01006	Platine Bedienelement	1	1	8,23	9,79
7	40643-01007	Betriebs-Led	1	1	2,68	3,19
8	40643-01008	Überlastungsicherung	1	3	8,50	10,12
9	40643-01009	Bedienelement komplett	1	5	46,13	54,89
11	40643-01011	Radbefestigung inkl. Achse	2	1	5,08	6,05
12	40643-01012	Rad	2	3	16,55	19,69
13	40643-01013	Auspuff	1	3	Artikel nicht mehr lieferbar.	
14	40643-01014	Auspuffabdeckung	1	1	11,00	13,09
15	40628-04041	Benzinhahn	1	1	9,39	11,17
16	40628-04042	Benzinschlauch komplett	1	1	3,88	4,62
17	5260-01017	Tank komplett	1	3	Artikel nicht mehr lieferbar.	
18	40643-01018	Tankdeckel	1	1	4,16	4,95
19	40628-04039	Kraftstoffanzeige	1	3	Artikel nicht mehr lieferbar.	
20	40628-04043	Puffer	4	2	5,08	6,05
21	40643-01021	Gummifuss	2	1	2,31	2,75
22	40643-01022	Transportgriff	1	1	8,23	9,79
24	40643-01024	Rotor / Stator komplett	1	5	Artikel nicht mehr lieferbar.	
26	40728-01021	Kohlen + Halter	1	1	7,30	8,69
27	40643-01027	Motorabdeckung	1	1	4,16	4,95
ohne Abb.	40643-01010	Avr	1	3	23,01	27,38
ohne Abb.	40643-01038	Benzinhahn	1	1	9,29	11,06
ohne Abb.	40643-01052	Zubehör komplett	1	1	7,30	8,69
ohne Abb.	40643-01053	Halterung Auspuff	1	1	7,30	8,69
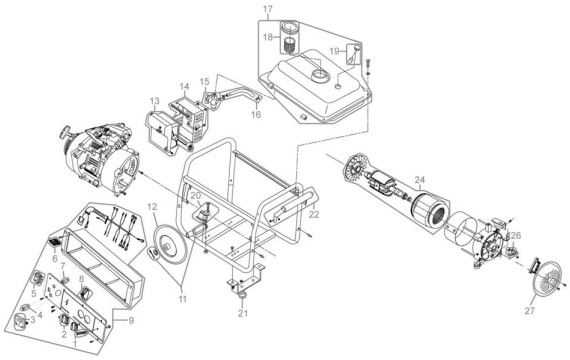
Zeichnung zu: 05260_EM / FSL05260-01