Güde GmbH & Co. KG • Birkichstraße 6 • D-74549 Wolpertshausen
Telefon: 0 79 04/700-0 • Telefax: 0 79 04/700-250 • info@guede.com
Service-Center: support@ts.guede.com • www.guede.com

OKAY - Artikel: 05260_EM, Serie: FSL05260-01

STROMERZEUGER GSE 3700 RS

EAN: *4033461052604*

Gilt für folgende Seriennummern (die 5 ersten Ziffern):
06229 06231

Beschreibung:
•4-Takt-Synchrongenerator•AVR- (Automatische Spannungsregelungfür stabile Leistung)•2 x Schuko 230 V/50 Hz•Ölmangelsicherung•Transportgriff•Fahrwerk•Reversierstarter•Voltmeter•Überlastungsschutz

Ersatzteilliste zu: 05260_EM / FSL05260-01

VMg = verbaute Menge
RG = Rabattgruppe

Bild	Ersatzteilnr.	Bezeichnung	VMg	RG	Preis € excl. MwSt	UVP € incl. MwSt
28	40628-04019	Luftfilter komplett	1	3	Artikel nicht mehr lieferbar.	
29	40628-04018	Luftfiltereinsatz	1	1	Artikel nicht mehr lieferbar.	
30	40643-01030	Dichtungssatz	1	3	Artikel nicht mehr lieferbar.	
31	40643-01031	Ansaugstutzen	1	1	3,61	4,30
32	40643-01032	Zylinderabdeckung	1	1	8,23	9,79
33	40643-01033	Ventildeckel	1	1	6,38	7,59
34	40643-01034	Ventilsatz	1	3	Artikel nicht mehr lieferbar.	
35	40643-01035	Zündkerze	1	1	4,66	5,55
36	40643-01036	Nockenwelle	1	3	13,77	16,39
37	40628-04015	Zündspule	1	1	Artikel nicht mehr lieferbar.	
38	40628-04013	Anwerfereinheit komplett	1	1	21,17	25,19
39	40643-01039	Mitnehmer	1	1	8,23	9,79
40	40643-01040	Polrad	1	5	23,01	27,38
41	40643-01041	Ölablassschraube	1	1	1,76	2,09
42	40643-01042	Kurbelwelle	1	3	25,80	30,70
43	40643-01043	Pleuel	1	1	7,30	8,69
44	40643-01044	Kolben komplett	1	3	15,62	18,59
45	40643-01045	Drehzahlregler	1	1	6,01	7,15
46	40643-01046	Kurbelgehäusedeckel	1	1	13,77	16,39
47	40643-01047	Ölmessstab	1	1	Artikel nicht mehr lieferbar.	
48	40643-01048	Ölmangelsicherung	1	1	15,62	18,59
49	40643-01049	Vorluftschlauch	1	1	2,68	3,19
50	40643-01050	Kolbenringe	1	3	7,30	8,69
51	40628-04020	Vergaser	1	2	25,97	30,90
ohne Abb.	40628-04047	Ventildeckeldichtung	1	1	6,38	7,59
ohne Abb.	95307	BENZINSTABILISATOR SUPERSTART 25D	0	1	Artikel nicht mehr lieferbar.	
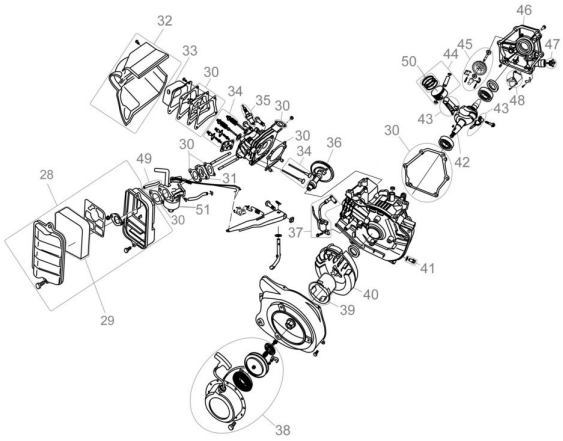
Zeichnung zu: 05260_EM / FSL05260-01