OKAY - Artikel: 05263_EM, Serie: FSL05263-01

SCHMUTZWASSERTAUCHPUMPE ST 13000

EAN: *4033461052635*

Gilt für folgende Seriennummern (die 5 ersten Ziffern):
06504 06743 06744 06887 06921 07217 07267 07481 07709 07826 07829 08131 08363 08593 08619

Beschreibung:
•Variabel einstellbarer Schwimmerschalter•Gehäuse aus schlagfestem Kunststoff•Laufrad aus Noryl•Mechanische Dichtung•10 m Anschlusskabel•Tragegriff zum praktischen Aufwickeln des Anschlusskabels•Thermoschutz•Edelstahlwelle Einsatzgebiete: Entwässern von stark verschmutzten Räumen, Gruben, Gartengewässer usw. Min. Wasserstand: ca. 115 mm Größe Anschlussstutzen: 11/2 AG / 35 mm 1 AG / 25 mm 11/2 IG / 35 mm

Ersatzteilliste zu: 05263_EM / FSL05263-01

VMg = verbaute Menge
RG = Rabattgruppe

Bild	Ersatzteilnr.	Bezeichnung	VMg	RG	Preis € excl. MwSt	UVP € incl. MwSt
1	5263-01001	Abdeckung Griff	1	1	2,03	2,42
2	5263-01002	Griff	1	1	3,24	3,86
3	5263-01003	Dichtung	1	1	1,39	1,65
4	5263-01004	Mechanische Dichtung	1	1	3,24	3,86
5	5263-01005	Dichtring	1	1	1,11	1,32
6	5263-01006	Laufrad	1	1	5,08	6,05
7	5263-01007	O-Ring Pumpenfuss	1	1	1,76	2,09
8	5263-01008	Pumpenfuss	1	1	7,30	8,69
9	5263-01009	Pumpenboden	1	1	3,24	3,86
10	5263-01010	O-Ring Anschlussstutzen	2	1	0,83	0,99
11	94539	Pumpenanschlussstutzen 1 1 / 2	1	1	5,00	5,95
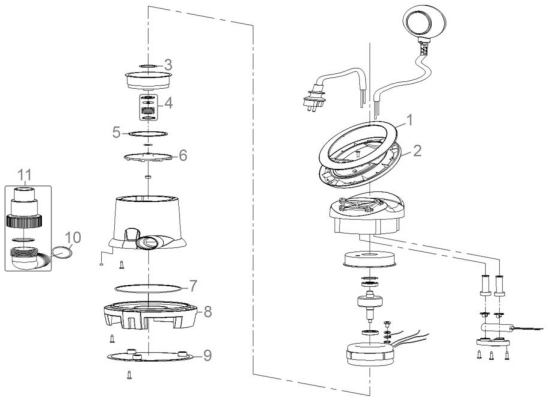
Zeichnung zu: 05263_EM / FSL05263-01