GERMANIA - Artikel: 05300, Serie: FSL05300-01

RASENMÄHER ECO 46

EAN:

Gilt für folgende Seriennummern (die 5 ersten Ziffern):
52431

Beschreibung:
•Qualitäts OHV 4-Takt Motor mit sehr guten Starteigenschaften, stabiles Stahlblechchassis, Pulverbeschichtet, Rad Vorne Ø 175 mm, Rad Hinten Ø 250 mm, 6-fache Zentrale Höhenverstellung, ergonomischer Fahrgriff klappbar. Ausstattung: Ergonomisch geformter Fahrgriff, Einzelradaufhängung, 50 Liter Grasfangsack Antrieb: Radantrieb durch Zuschaltbares Leichtlauf-Getriebe. Einsatzgebiete: Für kleine bis mittlere Rasenflächen.

Ersatzteilliste zu: 05300 / FSL05300-01

VMg = verbaute Menge
RG = Rabattgruppe

Bild	Ersatzteilnr.	Bezeichnung	VMg	RG	Preis € excl. MwSt	UVP € incl. MwSt
1	95320-01001	Totmannbügel	1	1	8,23	9,79
2	94147-02002	Hebel Radantrieb	1	1	8,39	9,98
3	95320-01003	Holm oben	1	1	9,15	10,89
4	95320-01004	Holm unten	2	1	7,30	8,69
5	94147-02008	Totmann-Zug / Antriebs-Zug	1	3	11,68	13,90
6	95320-01006	Klemmschraube	2	3	3,61	4,30
7	95360-01013	Heckklappe	1	2	9,24	11,00
8	95320-01008	Gestell Grasfangsack	1	1	11,92	14,18
9	5300-01009	Grasfangsack	1	3	27,65	32,90
10	95320-01010	Antriebsrad hinten 10	2	5	Artikel nicht mehr lieferbar.	
11	95320-02011	Schutz Antriebsrad hinten	2	1	3,61	4,30
12	95333-01014	Achse Inkl Getriebe komplett	1	3	46,13	54,89
13	95320-01013	Stange Höhenverstellung	1	3	13,77	16,39
14	95320-01014	Riemen Z-Li737	1	1	14,20	16,90
15	95320-01015	Riemenschutz	1	2	10,84	12,90
16	95320-01016	Riemenscheibe Motor	1	1	7,48	8,90
17	94147-02024	Messerflansch	1	2	10,84	12,90
18	95321	Ersatzmesser 456 mm	1	1	15,92	18,94
19	94147-01025	Schraube F. Messer komplett	1	1	4,62	5,50
20	95320-01020	Achse vorne	1	1	13,77	16,39
21	95320-01021	Rad vorne 8"	2	2	9,15	10,89
ohne Abb.	94147-01006	Seilführung	1	1	1,85	2,20
ohne Abb.	94147-01015	Bügel / Federung hinten vvr.	1	1	2,77	3,30
ohne Abb.	94147-01020	Radkappe vorne	2	2	3,35	3,99
ohne Abb.	94147-01051	Bolzen+Splint zu Höhenverstellung	2	1	2,44	2,90
ohne Abb.	94147-01052	Antriebsritzel links	1	2	6,64	7,90
ohne Abb.	94147-01053	Antriebsritzel rechts	1	2	6,64	7,90
ohne Abb.	94147-01055	Bügel / Federung hinten vvl.	1	1	2,68	3,19
ohne Abb.	94147-01058	Radlager	8	1	2,44	2,90
ohne Abb.	94147-02052	Bolzen Radantrieb	2	5	3,07	3,65
ohne Abb.	94147-02054	Spannfeder Getriebe	1	1	3,61	4,30
ohne Abb.	95315-01001	Softgriff	1	1	2,68	3,19
ohne Abb.	99999-00057	Sprengring Antriebsritzel	2	1	0,83	0,99
ohne Abb.	99999-6901G	Kugellager 6901 geschlossen	2	2	4,19	4,99
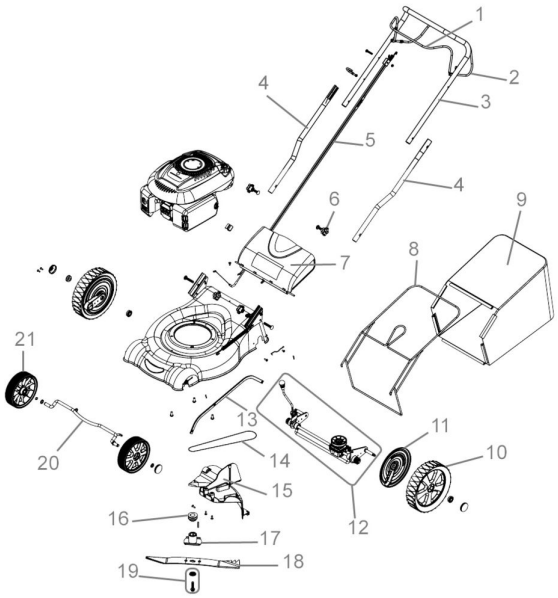
Zeichnung zu: 05300 / FSL05300-01