RASENMÄHER ECO 46

EAN:

Gilt für folgende Seriennummern (die 5 ersten Ziffern):
52431

Beschreibung:
•Qualitäts OHV 4-Takt Motor mit sehr guten Starteigenschaften, stabiles Stahlblechchassis, Pulverbeschichtet, Rad Vorne Ø 175 mm, Rad Hinten Ø 250 mm, 6-fache Zentrale Höhenverstellung, ergonomischer Fahrgriff klappbar. Ausstattung: Ergonomisch geformter Fahrgriff, Einzelradaufhängung, 50 Liter Grasfangsack Antrieb: Radantrieb durch Zuschaltbares Leichtlauf-Getriebe. Einsatzgebiete: Für kleine bis mittlere Rasenflächen.

Ersatzteilliste zu: 05300 / FSL05300-01

VMg = verbaute Menge
RG = Rabattgruppe

Bild	Ersatzteilnr.	Bezeichnung	VMg	RG	Preis € excl. MwSt	UVP € incl. MwSt
22	5300-01022	Motorabdeckung	1	1	11,92	14,18
23	95360-01043	Anwerfereinheit	1	3	24,87	29,60
24	95320-01024	Halterung Anwerfereinheit	1	1	5,08	6,05
25	95320-01025	Auspuffschutz	1	1	6,38	7,59
26	95320-01026	Auspuff	1	1	8,23	9,79
27	95320-01027	Dichtungssatz Motor	1	2	16,72	19,90
28	40628-04016	Zündkerze	1	1	4,66	5,55
29	95320-01029	Ansaugstutzen	1	1	2,31	2,75
30	95320-01030	Primer-Kit	1	2	8,32	9,90
31	95320-01031	Vergaser	1	3	29,33	34,90
32	95320-01032	Luftfiltergehäuse	1	1	7,30	8,69
33	95320-01033	Luftfilter	1	2	9,16	10,90
34	95320-01034	Luftfilterdeckel	1	2	4,12	4,90
35	95320-01035	Ölmessstab	1	1	4,53	5,39
36	95320-01036	Drehzahlfeder	1	1	2,68	3,19
37	95320-01037	Hebel Drehzahl	1	1	2,68	3,19
38	95320-01038	Feder Gashebelgestänge	1	1	Artikel nicht mehr lieferbar.	
39	94147-01047	Kraftstoffleitung	1	3	4,16	4,95
40	95320-01040	Tank	1	1	11,00	13,09
41	95357-01082	Tankdeckel	1	2	3,61	4,30
42	95320-01042	Lüfterrad	1	1	3,88	4,62
43	95320-01043	Zündeinheit	1	1	17,47	20,79
44	95320-01045	Polrad	1	5	41,50	49,39
45	95320-01050	Kolben	1	2	14,34	17,06
46	95320-01052	Pleuel	1	2	12,85	15,29
47	95320-01051	Kolbenringe komplett	1	1	11,00	13,09
48	95320-01053	Kurbelwelle	1	2	36,88	43,89
ohne Abb.	95307	BENZINSTABILISATOR SUPERSTART 25D WICHTIGER HINWEIS zu: 95307 Ganzjährige Empfehlung bei längeren Standzeiten bzw. Einlagerung. Stabilisiert den Kraftstoff und dessen Zündfähigkeit.	0	1	Artikel nicht mehr lieferbar.	
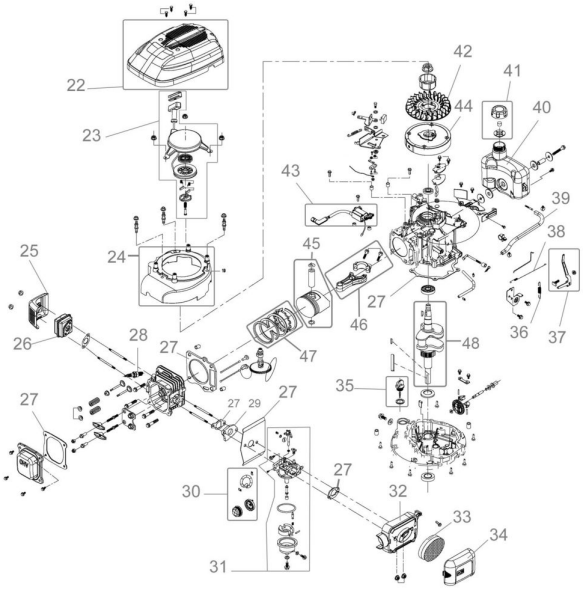
Zeichnung zu: 05300 / FSL05300-01