Okay Rasentrimmer RT 550

EAN: *4033461053014*

Gilt für folgende Seriennummern (die 5 ersten Ziffern):
07885

Beschreibung:
•Ergonomischem Softgriff•5-fach verstellbarer Zusatzhandgriff•5-fach neigbarer Schneidekopf•180° drehbarem Schneidekopf•Führungsrad zum Kantenschneiden•Teleskopauszug für optimale Griffhöhe•2-Fadensystem mit Tipp Nachstellautomatik•Zusätzliche Fadenspule•Kabelzugentlastung Optionales Zubehör:•#5303 Ersatzfadenspule Set 2tlg. zu RT 550

Ersatzteilliste zu: 05302_EM / AM05302-01

VMg = verbaute Menge
RG = Rabattgruppe

Bild	Ersatzteilnr.	Bezeichnung	VMg	RG	Preis € excl. MwSt	UVP € incl. MwSt
1	95171-01001	Arretierung Drücker	1	1	1,11	1,32
2	95171-01002	Feder Arretierung	1	1	0,78	0,93
3	95171-01003	Feder Drücker	1	1	0,78	0,93
4	95171-01004	Mikroschalter	1	1	2,03	2,42
5	95171-01005	Drücker	1	1	1,39	1,65
9	95171-01009	Klemmschraube Zusatzgriff	1	1	1,76	2,09
10	95171-01010	Zusatzgriff	1	1	4,53	5,39
15	95171-01015	Feder Fadenspule	1	1	1,25	1,49
17	95171-01017	Deckel Fadenspule	1	1	2,68	3,19
18	95171-01018	Befestigung Abstandshalter	1	1	2,03	2,42
19	95171-01019	Abstandshalter	1	1	1,76	2,09
20	95171-01020	Fadenschutz	1	1	4,16	4,95
22	95171-01022	Messer	1	1	1,39	1,65
32	95171-01032	Griffeinlage Zusatzgriff	1	1	1,11	1,32
33	95171-01033	Kondensator	1	1	1,39	1,65
34	95171-02034	Gehäuse Fadenspule	1	1	4,12	4,90
35	95172	Ersatzfadenspule 6 m / 1,6 mm zu GRT 550 2-tlg.	1	2	5,84	6,95
37	95171-01037	Halteblech Abstandshalter	1	1	1,11	1,32
38	95171-01038	Schutz	1	1	1,76	2,09
39	95171-01039	Entriegelung Gelenk	1	1	2,03	2,42
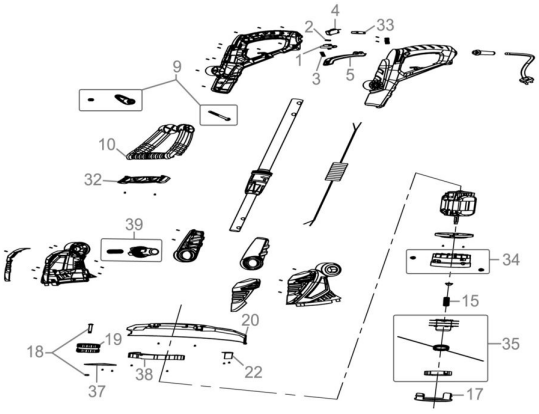
Zeichnung zu: 05302_EM / AM05302-01