RASENMÄHER POWER 41

EAN: *4015671441867*

Gilt für folgende Seriennummern (die 5 ersten Ziffern):
56956 56957

Beschreibung:
•• 4-Takt Power-Engine Motor•Stabiles pulverbeschichtetes Stahlblechchassis•Ergonomisch geformter Fahrgriff•6-fache zentrale Schnitthöhenverstellung•40 Liter großer Grasfangsack für ausreichend Mähzeit•Kugelgelagerte 200 mm Ø Räder hinten und 175 mm Ø Räder vorne für leichtes Fahren auf unebenen Flächen•Primer Pumpe Antrieb: Hinterradantrieb durch zuschaltbares Leichtlaufgetriebe Geschwindigkeit: 3,6 km/h Funktion: Mähen und Sammeln Einsatzgebiete: Für Rasenflächen bis zu 900 m²

Ersatzteilliste zu: 05304 / FSL05304-01

VMg = verbaute Menge
RG = Rabattgruppe

Bild	Ersatzteilnr.	Bezeichnung	VMg	RG	Preis € excl. MwSt	UVP € incl. MwSt
1	95380-01001	Hebel Radantrieb	1	1	6,38	7,59
2	5304-01002	Holm oben	1	1	12,85	15,29
3	95380-01003	Hebel Totmannzug	1	1	6,38	7,59
4	95380-01004	Gashebel komplett	1	1	8,23	9,79
5	95380-01005	Antriebszug	1	1	Artikel nicht mehr lieferbar.	
6	95380-01006	Totmannzug	1	1	9,15	10,89
7	95380-01007	Holmbefestigung	2	1	3,61	4,30
8	95380-01008	Grasfangsack	1	1	Artikel nicht mehr lieferbar.	
9	95380-01009	Gestänge Grasfangsack	1	1	12,85	15,29
10	5304-01010	Holm unten	1	1	12,85	15,29
11	95380-01011	Kabelclip	2	1	0,83	0,99
12	95380-01012	Holmstopfen	2	1	0,69	0,82
13	5304-01013	Heckklappe	1	1	6,38	7,59
14	95380-01014	Feder Heckklappe	1	1	0,83	0,99
15	95380-01015	Achse Heckklappe	1	1	4,16	4,95
16	95380-01016	Aufnahme Holm VVR	1	1	5,45	6,49
17	95380-01017	Feder Höhenverstellung	1	1	3,61	4,30
18	95380-01018	Stange Höhenverstellung	1	1	6,38	7,59
19	95380-01019	Abdeckung	1	1	3,24	3,86
20	95380-01020	Aufnahme Holm VVL	1	1	5,45	6,49
21	95380-01021	Schutz Antriebsrad hinten	2	1	5,08	6,05
22	95380-01022	Antriebsrad hinten	2	3	13,77	16,39
23	95380-01023	Radbefestigung	4	1	3,24	3,86
24	95380-01024	Radkappe hinten	2	1	3,24	3,86
25	95380-01025	Hebel Höhenverstellung	1	2	4,62	5,50
26	95380-01026	Achshalterung hinten VVL	1	1	1,76	2,09
27	95380-01027	Antriebsritzel VVL	1	1	6,38	7,59
28	95380-01028	Achse hinten	1	2	11,92	14,18
29	95380-01029	Achshalterung hinten VVR	1	1	1,76	2,09
30	95380-01030	Antriebsritzel VVR	1	1	6,38	7,59
31	95380-01031	Getriebefeder	1	1	2,68	3,19
32	95380-01032	Getriebe komplett	1	3	32,26	38,39
33	95385-01037	Schraube F. Messer komplett	1	1	3,78	4,50
34	95380-01034	Messer	1	1	16,72	19,90
35	95385-01040	Messerflansch komplett	1	2	8,32	9,90
36	95380-01036	Riemenschutz	1	1	10,08	12,00
37	95380-01037	Riemenscheibe Motor	1	1	6,01	7,15
38	95380-01038	Achsaufhängung vorne	2	1	1,76	2,09
39	95380-01039	Achse vorne	1	1	8,23	9,79
40	95380-01040	Radlager	8	1	2,44	2,90
41	95380-01041	Rad vorne	2	1	9,15	10,89
42	95380-01042	Radkappe vorne	2	1	2,96	3,52
82	95380-01082	Antriebsriemen	1	1	Artikel nicht mehr lieferbar.	
83	95380-01083	Seilführung	1	1	1,76	2,09
84	95380-01084	Achsführung	2	1	0,83	0,99
ohne Abb.	95380-01081	Bolzen Radantrieb	2	1	1,25	1,49
ohne Abb.	95380-01086	Feder Antriebszug	1	1	Artikel nicht mehr lieferbar.	
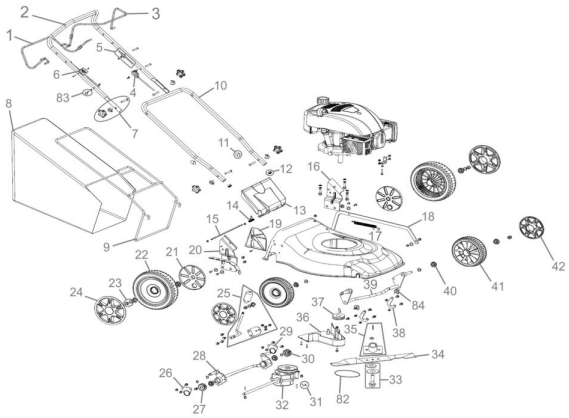
Zeichnung zu: 05304 / FSL05304-01