Güde GmbH & Co. KG • Birkichstraße 6 • D-74549 Wolpertshausen
Telefon: 0 79 04/700-0 • Telefax: 0 79 04/700-250 • info@guede.com
Service-Center: support@ts.guede.com • www.guede.com

PLUS - Artikel: 05310, Serie: FSL05310-01

RASENMÄHER BIG WHEELER 560 ES

EAN:

Gilt für folgende Seriennummern (die 5 ersten Ziffern):
57144

Beschreibung:
•Benzin-Rasenmäher mit leistungsstarkem 4-Takt OHV Powerengine Motor, sehr gute Starteigenschaften, wirtschaftlich im Verbrauch, mit Elektrostart, sehr stabiles pulverbeschichtetes Stahlblechchassis. Ausstattung: Ergonomisch geformter höhenverstellbarer Führungsholm, 6-fache zentrale Komfort-Schnitthöhenverstellung, verstellbarer Seitenauswurf, Mulchkeil, 65 Liter großer Grasfangsack mit Füllstandsanzeige für ausreichend Mähzeit, kugelgelagerte 300 mm Ø Räder hinten und 200 mm Ø Räder vorne für leichtes fahren auf unebenen Flächen, Primerpumpe, Elektrostart, Panel am Führungsholm, mit Kleinteilefach, Getränkehalter und Ablagefach. Antrieb: Hinterradantrieb durch zuschaltbares Leichtlaufgetriebe. Einsatzgebiete: Für Rasenflächen bis ca. 2200 m.

Ersatzteilliste zu: 05310 / FSL05310-01

VMg = verbaute Menge
RG = Rabattgruppe

Bild	Ersatzteilnr.	Bezeichnung	VMg	RG	Preis € excl. MwSt	UVP € incl. MwSt
31	95305-01031	Ventildeckel	1	1	6,93	8,25
32	95305-01032	Auspuffschutz	1	1	9,07	10,79
33	95305-01033	Auspuff	1	1	11,92	14,18
34	40628-04016	Zündkerze	1	1	4,66	5,55
35	95357-01045	Ventileinheit komplett	1	5	23,01	27,38
36	95305-01036	Ansaugstutzen	1	1	3,35	3,99
37	95305-01037	Vergaser	1	5	Artikel nicht mehr lieferbar.	
38	95305-01038	Primerpumpe	1	2	4,16	4,95
39	95305-01039	Luftfilter komplett	1	2	19,32	22,99
40	94147-01048	Luftfiltereinsatz	1	2	6,38	7,59
41	95305-01041	Drehzahlregler komplett	1	1	4,53	5,39
42	95305-01042	Magnetspule	1	5	41,50	49,39
43	95305-01043	Ölmessstab komplett	1	1	4,53	5,39
44	95305-01044	Kurbelwelle komplett	1	2	44,28	52,69
45	95305-01045	Entlüftungsschlauch	1	2	4,53	5,39
46	95305-01046	Benzinleitung	1	1	5,08	6,05
47	95357-01082	Tankdeckel	1	2	3,61	4,30
48	95305-01048	Kraftstofftank	1	1	27,65	32,90
49	95357-01075	Zündspule	1	2	18,40	21,90
50	95357-01080	Polrad	1	5	41,93	49,90
51	95305-01051	Batterieladeregler	1	2	15,62	18,59
52	95305-01052	Anlasser	1	1	73,86	87,89
53	95305-01053	Pleuel	1	2	9,15	10,89
54	95305-01054	Kolben	1	1	22,08	26,28
55	95305-01055	Kolbenring Satz	1	3	13,77	16,39
56	95305-01056	Motorabdeckung unten	1	1	9,15	10,89
57	95360-01043	Anwerfereinheit	1	3	Artikel nicht mehr lieferbar.	
58	95305-01058	Dichtungssatz	1	3	16,55	19,69
59	95305-01059	Zahnrad Anlasser	1	1	14,80	17,61
ohne Abb.	95340-01062	Ladekabel	1	3	13,77	16,39
ohne Abb.	95357-01079	Lüfterrad	1	2	8,32	9,90
ohne Abb.	95357-01078	Mitnehmer	1	3	7,30	8,69
ohne Abb.	95360-01054	Verbindungskabel Batterie / Motor	1	1	Artikel nicht mehr lieferbar.	
ohne Abb.	95357-01092	Bremseinheit	1	3	18,39	21,88
ohne Abb.	95357-01093	Kurbelgehäusedichtung	1	1	5,35	6,37
ohne Abb.	95305-01060	Verb. Schlauch Primer / Vergaser	1	2	4,16	4,95
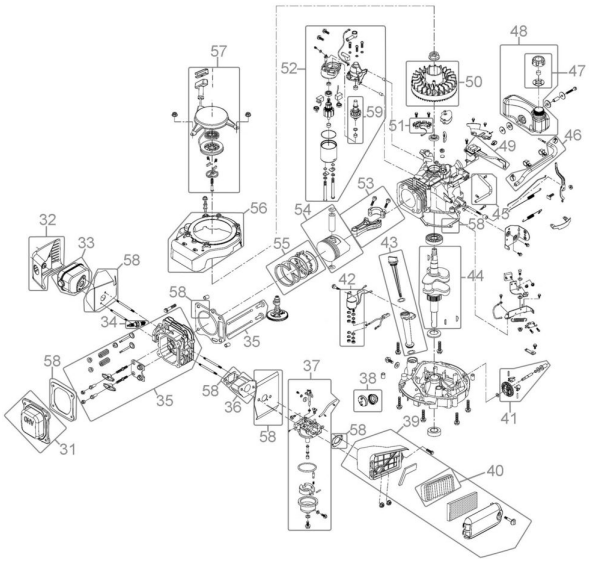
Zeichnung zu: 05310 / FSL05310-01