Güde GmbH & Co. KG • Birkichstraße 6 • D-74549 Wolpertshausen
Telefon: 0 79 04/700-0 • Telefax: 0 79 04/700-250 • info@guede.com
Service-Center: support@ts.guede.com • www.guede.com

PLUS - Artikel: 05315, Serie: FSL05315-01

RASENMÄHER ECO WHEELER 461 P

EAN: *4015671493453*

Gilt für folgende Seriennummern (die 5 ersten Ziffern):
59291 59292 59293

Beschreibung:
•4-Takt Power-Engine Motor•Stabiles Pulverbeschichtetes Stahlblechchassis•Ergonomisch geformter Fahrgriff•50 Liter Grasfangsack für ausreichend Mähzeit•Kugelgelagerte 200 mm Ø Räder hinten und 175 mm Ø Räder vorne für leichtes Fahren auf unebenen Flächen•6-fache zentrale Schnitthöhenverstellung•Primer Pumpe Antrieb: Hinterradantrieb durch zuschaltbares Leichtlaufgetriebe Geschwindigkeit: 3,6 km/h Funktionen: Mähen und Sammeln Einsatzgebiete: Für Rasenflächen bis zu 1400 m²

Ersatzteilliste zu: 05315 / FSL05315-01

VMg = verbaute Menge
RG = Rabattgruppe

Bild	Ersatzteilnr.	Bezeichnung	VMg	RG	Preis € excl. MwSt	UVP € incl. MwSt
43	95380-02043	Ventildeckel	1	1	4,53	5,39
44	95380-02044	Ventileinheit komplett	1	3	15,62	18,59
45	95380-02045	Dichtungssatz	1	2	Artikel nicht mehr lieferbar.	
46	95380-02046	Auspuff	1	1	15,62	18,59
47	95380-02047	Auspuffblende	1	1	9,15	10,89
48	95380-02048	Zündkerze	1	1	4,66	5,55
49	95380-02049	Ventilführungsplatte	1	1	0,74	0,88
50	95380-02050	Primerpumpe	1	1	2,68	3,19
51	95380-02051	Vergaser	1	3	28,56	33,99
52	95380-02052	Luftfilter komplett	1	3	14,20	16,90
53	95380-02053	Vergasergestänge	1	1	5,08	6,05
54	94153-01071	Wellendichtring 22x35x7	1	1	3,35	3,99
55	95380-02055	Kurbelgehäusedichtung	1	1	5,08	6,05
56	95380-02056	Öleinfüllstutzen	1	1	6,38	7,59
57	95380-02057	Ölmessstab	1	1	4,53	5,39
58	95380-02058	Kurbelwelle	1	3	27,65	32,90
59	95380-02059	Kolbenringe	1	1	7,30	8,69
60	95380-02060	Kolben	1	3	12,85	15,29
61	95380-02061	Zündspule	1	3	18,39	21,88
62	95380-02062	Motorabdeckung	1	1	13,77	16,39
63	95380-02063	Anwerfereinheit	1	3	23,01	27,38
64	95380-02064	Pleuel	1	2	11,00	13,09
65	95380-02065	Lager	1	1	5,08	6,05
66	95380-02066	Bremskörper	1	1	7,30	8,69
67	95380-02067	Polrad	1	5	40,66	48,39
68	95380-02068	Mitnehmer	1	1	3,61	4,30
69	95380-02069	Mitnehmerbuchse	1	1	3,61	4,30
70	95380-02070	Lüfterrad	1	1	6,01	7,15
71	95380-02071	Entlüftungsdeckel	1	1	2,68	3,19
72	95380-02072	Tank	1	1	13,77	16,39
73	95380-02073	Halterung Tank	1	1	3,24	3,86
74	95380-02074	Kraftstoffleitung	1	1	3,24	3,86
75	95380-02075	Entlüftungsleitung	1	3	3,61	4,30
76	95380-02076	Gashebel Motor	1	1	9,15	10,89
77	95380-02077	Drehzahlregler	1	1	6,01	7,15
78	95380-02078	Nockenwelle	1	3	12,85	15,29
87	95380-02087	Luftfiltereinsatz	1	1	Artikel nicht mehr lieferbar.	
88	95380-02088	Stehbolzen Lang	2	1	1,01	1,20
89	95380-02089	Stehbolzen kurz	1	1	0,83	0,99
90	95380-02090	Ansaugstutzen	1	1	2,68	3,19
91	95380-02091	Kraftstofffilter	1	1	0,83	0,99
ohne Abb.	95357-01082	Tankdeckel	1	2	3,61	4,30
ohne Abb.	95380-02093	Drehzahlfeder	1	1	3,61	4,30
ohne Abb.	95380-02094	Feder Gashebelgestänge	1	1	2,03	2,42
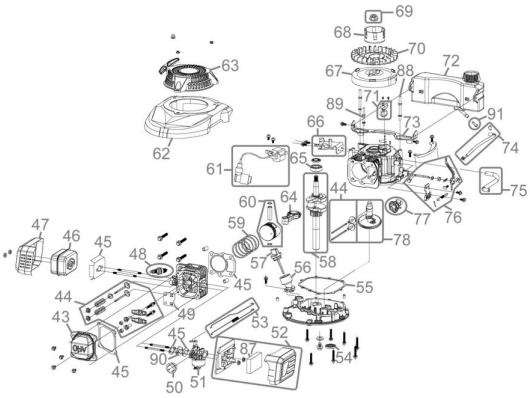
Zeichnung zu: 05315 / FSL05315-01