PLUS - Artikel: 05319, Serie: FSL05319-01

RASENMÄHER ECO WHEELER 410 P2

EAN: *4015671493491*

Gilt für folgende Seriennummern (die 5 ersten Ziffern):
59094 59095 59096 61335 61337 61338 61339

Beschreibung:

Ersatzteilliste zu: 05319 / FSL05319-01

VMg = verbaute Menge
RG = Rabattgruppe

Bild	Ersatzteilnr.	Bezeichnung	VMg	RG	Preis € excl. MwSt	UVP € incl. MwSt
1	5319-01001	Grasfangsack	1	1	17,47	20,79
2	95323-01002	Gestänge Grasfangsack	1	3	15,62	18,59
3	95380-03029	Radkappe vorne	4	1	2,96	3,52
4	94147-01058	Radlager	8	1	2,44	2,90
5	95323-01005	Hülse Rad	4	1	1,01	1,20
6	95323-01006	Radbolzen rechts	2	1	4,53	5,39
		WICHTIGER HINWEIS zu: 95323-01006 auf dem Radbolzen steht die Bezeichnung "R"				
7	95380-03027	Rad vorne	4	1	9,15	10,89
8	95323-01008	Platte Höhenverstellung rechts	2	2	4,16	4,95
		WICHTIGER HINWEIS zu: 95323-01008 auf der Platte steht die Bezeichnung "R"				
9	95323-01009	Messerflansch	1	2	Artikel nicht mehr lieferbar.	
10	95324	Ersatzmesser 406 mm	1	2	Artikel nicht mehr lieferbar.	
11	95323-01011	Schraube Messer	1	2	3,61	4,30
12	95323-01012	Platte Höhenverstellung links	2	2	Artikel nicht mehr lieferbar.	
		WICHTIGER HINWEIS zu: 95323-01012 auf der Platte steht die Bezeichnung "L"				
13	95323-01013	Radbolzen links	2	1	4,53	5,39
		WICHTIGER HINWEIS zu: 95323-01013 auf dem Radbolzen steht die Bezeichnung "L"				
14	95323-01014	Achse Heckklappe	1	1	2,03	2,42
15	95380-03032	Sicherungsring	2	1	0,32	0,38
16	95323-01016	Feder Heckklappe	1	1	1,01	1,20
17	5319-01017	Heckklappe	1	1	6,38	7,59
18	95323-01018	Holm unten VVR	1	1	6,38	7,59
19	95323-01019	Holmstopfen	2	1	0,78	0,93
20	95380-03039	Hebel Totmannzug	1	1	5,08	6,05
21	95380-03038	Holm oben	1	1	13,77	16,39
22	95323-01022	Totmann - Zug	1	1	7,30	8,69
23	5330-01043	Holmbefestigung	2	1	2,96	3,52
24	95323-01024	Holm unten VVL	1	1	6,38	7,59
25	95323-01025	Deflektor	1	1	5,08	6,05
26	95323-01026	Kabelclip	1	1	0,83	0,99
27	95380-03040	Seilführung	1	1	1,76	2,09
28	95380-03042	Softgriff	1	1	3,61	4,30
31	95323-01031	Federring	8	1	0,23	0,27
ohne Abb.	95323-01029	Zündkerzenschlüssel	1	1	4,53	5,39
ohne Abb.	95323-01030	Gabelschlüssel	2	1	1,76	2,09
ohne Abb.	95323-01032	Distanzhülse Messerflansch	1	1	1,39	1,65
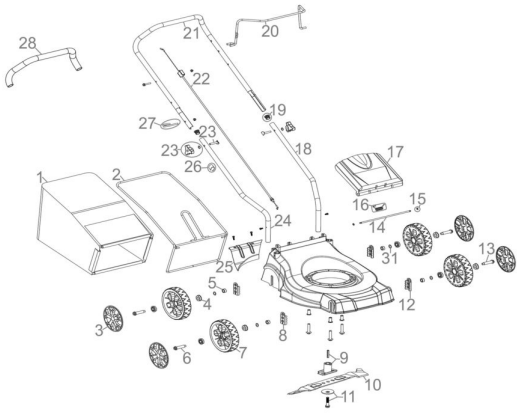
Zeichnung zu: 05319 / FSL05319-01