HAUSWASSERWERK HWW VF 100

EAN: *4015671494115*

Gilt für folgende Seriennummern (die 5 ersten Ziffern):
59576 61788 64596

Beschreibung:
Professionelles Hauswasserwerk mit integriertem Wasserfilter. Ausstattung:•Pumpengehäuse aus schagfestem Kunststoff mit Edelstahloptik•Entwässerungsschraube•Laufrad aus Noryl•Ein-/Ausschalter•Thermoschutz und Motorschutzschalter•ergonomischer Tragegriff•Metallgewindeeinsätze•Spritzwassergeschützt Einsatzgebiete: Zur Wasserversorgung oder Bewässerung von Haus, Hof und Gartem mit Regen-, Brauch- oder Grundwasser. Zum Betrieb von max. einem Beregner oder zur Entleerung von Teichen und Becken. Darüber hinaus eignet sie sich bestens zum Fördern von Wasser aus Brunnen und Zisternen.

Ersatzteilliste zu: 05323 / FSL05323-01

VMg = verbaute Menge
RG = Rabattgruppe

Bild	Ersatzteilnr.	Bezeichnung	VMg	RG	Preis € excl. MwSt	UVP € incl. MwSt
1	94646-01026	Ein- / Aus Schalter	1	1	4,53	5,39
2	5323-01002	Klemmkastengehäuse	1	1	5,08	6,05
3	72505-01003	Halter Ein- / Aus Schalter	1	1	1,11	1,32
4	72505-01004	Kondensator	1	1	7,30	8,69
5	72505-01005	Dichtung Klemmkasten	1	1	1,20	1,43
6	72505-01006	Knickschutz	1	1	0,69	0,82
7	5323-01007	Motorabdeckung	1	1	9,15	10,89
8	72505-01008	Lüfterrad	1	1	4,16	4,95
9	72505-01009	Schraube	4	1	0,74	0,88
10	72505-01010	Griffstück links	1	1	7,30	8,69
11	72505-01011	Motorflansch	1	1	8,23	9,79
12	72505-01012	Scheibe	1	1	0,61	0,73
13	72505-01013	Flanscheinsatz	1	1	6,01	7,15
14	6026-01021	Mechanische Dichtung	1	1	12,66	15,07
15	72505-01015	Griffstück rechts	1	1	7,30	8,69
16	72505-01016	Laufrad	1	1	7,30	8,69
17	72505-01017	O-Ring Venturidüse	2	1	2,03	2,42
18	72505-01018	Diffusor inkl. Venturidüse	1	1	9,24	11,00
20	72505-01020	Filterbasis	1	1	1,01	1,20
21	72505-01021	O-Ring Gross	1	1	2,68	3,19
22	72505-01022	Schelle	1	1	1,11	1,32
23	72505-01023	Filterdeckel	1	1	4,53	5,39
24	72505-01024	Dichtung Wafi	1	1	1,42	1,69
25	72505-01025	Ersatzfilterkartusche	1	1	4,62	5,50
26	72505-01026	Transportstopfen	2	1	0,55	0,65
27	72505-01027	Pumpengehäuse	1	2	18,48	21,99
28	72505-01028	Blende	1	1	4,16	4,95
29	72505-01029	Druckleitung	1	1	15,62	18,59
30	5021-01020	Druckschalter	1	2	18,48	21,99
31	94646-01007	Inox Fitting	1	1	9,15	10,89
32	72505-01032	Manometer	1	1	8,23	9,79
33	72505-01033	Ablassschraube	1	1	0,83	0,99
34	72505-01034	PVC-Pumpenbasis	1	1	11,00	13,09
35	72505-01035	Füllventildeckel	1	1	2,68	3,19
36	72505-01036	PVC-Kesselbasis	1	1	11,00	13,09
37	5323-01037	Kessel komplett	1	3	41,13	48,94
38	72505-01041	Füllventil	1	1	4,53	5,39
39	72505-01039	Membrane	1	3	15,12	17,99
40	72505-01040	Kesselflansch	1	1	8,32	9,90
ohne Abb.	72505-01042	Schlüssel Filterglas	1	1	3,61	4,30
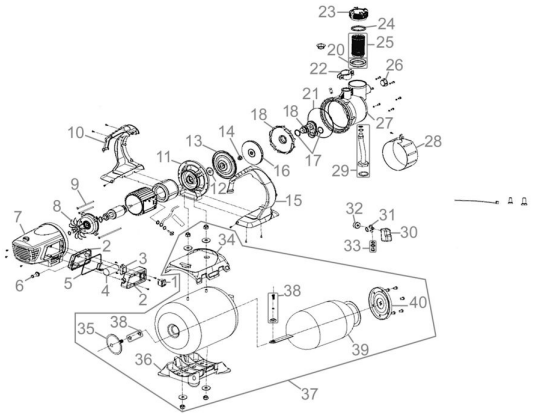
Zeichnung zu: 05323 / FSL05323-01