GERMANIA - Artikel: 05345, Serie: FSL05345-01

AKKU HECKENSCHERE 530 GERMANIA

EAN: *4015671587138*

Gilt für folgende Seriennummern (die 5 ersten Ziffern):
61789

Beschreibung:
•• Akku 1,5 Ah•Ladegerät 2-3 Std.•Messerschutz•Softgriff•Handschutz

Ersatzteilliste zu: 05345 / FSL05345-01

VMg = verbaute Menge
RG = Rabattgruppe

Bild	Ersatzteilnr.	Bezeichnung	VMg	RG	Preis € excl. MwSt	UVP € incl. MwSt
1	95637-01001	Messer komplett	1	5	36,88	43,89
2	95637-01002	Haken	1	2	4,53	5,39
3	95637-01003	Schutz Messer	1	1	6,38	7,59
4	5345-01004	Gehäuseschale vvr.	1	1	Artikel nicht mehr lieferbar.	
6	95637-01006	Exzenter	1	2	8,23	9,79
7	95637-01007	Zahnrad Groß	1	3	11,92	14,18
8	95637-01008	Zahnrad Klein	1	1	5,45	6,49
9	95637-01009	Zahnrad Motor	1	1	2,96	3,52
11	95637-01011	Halter Mikroschalter Griff	1	1	1,01	1,20
12	95637-01012	Mikroschalter	2	1	4,53	5,39
13	95637-01013	Zusatzgriff	1	3	15,62	18,59
14	95637-01014	Schraube	16	1	0,50	0,60
15	95637-01015	Sichtschutz	1	1	3,88	4,62
16	5345-01016	Gehäuseschale vvl.	1	1	Artikel nicht mehr lieferbar.	
17	95637-01017	Abdeckung	1	1	2,03	2,42
18	95637-01018	Arretierung	1	1	1,01	1,20
19	95637-01019	Drücker	1	1	1,11	1,32
ohne Abb.	95601-01001	Akkupack 1,5 AH / 25 AP	1	5	Artikel nicht mehr lieferbar.	
ohne Abb.	95637-01021	Feder Drücker	1	1	0,69	0,82
ohne Abb.	95637-01022	Feder Arretierung	1	1	0,69	0,82
ohne Abb.	95730-01020	Schraube Messer	6	1	1,76	2,09
ohne Abb.	95625	Ladegerät LG 0,9A / 25	1	2	Artikel nicht mehr lieferbar.	
ohne Abb.	95603-01001	Akkupack 2 AH / 25 AP	0	5	41,97	49,94
ohne Abb.	95623	Ladegerät LG 3A / 25	0	3	62,98	74,95
ohne Abb.	95627	Ladegerät LG 2A / 25	0	2	46,18	54,95
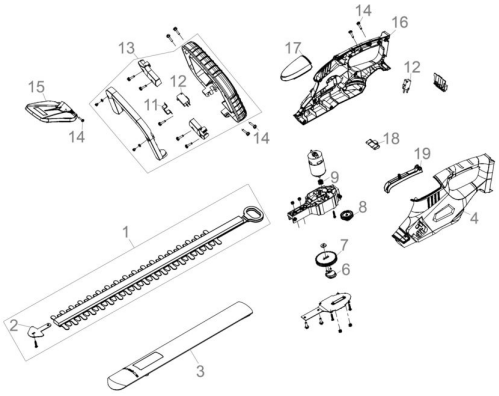
Zeichnung zu: 05345 / FSL05345-01