# GARTENHÄCKSLER GHSS 2800

***EAN:*** *4015671587145*

***Gilt für folgende Seriennummern (die 5 ersten Ziffern):***
61722

***Beschreibung:***
•• Leise•Kraftvoll•hoher Bedienkomfort•wartungsarm•effizienter Materialdurchsatz für einen rundum gepflegten Garten•Induktionsmotor•Walzentechnologie für geräuschreduziertes Arbeiten und enormem Materialdurchsatz•Schneid-Quetsch-System mit Rücklauffunktion•Große, formstabile Fangbox mit 55 Liter Volumen•Zuführstock für verbesserte Arbeitssicherheit•Standsicheres, schlagfestes Gehäuse mit großen Transporträdern•Spritzwassergeschützt

## Ersatzteilliste zu: 05346 / FSL05346-01

VMg = verbaute Menge
RG = Rabattgruppe

| Bild | Ersatzteilnr. | Bezeichnung | VMg | RG | Preis € excl. MwSt | UVP € incl. MwSt |
|---|---|---|---|---|---|---|
| 1 | 94375-01001 | Abdeckung | 1 | 1 | 11,92 | 14,18 |
| 2 | 94375-01002 | Platte | 1 | 1 | 7,30 | 8,69 |
| 3 | 94375-01003 | Hülse | 1 | 1 | 1,76 | 2,09 |
| 4 | 94375-01004 | Schneidwalze | 1 | 3 | 25,80 | 30,70 |
| 5 | 94375-01005 | Dichtung Getriebe | 1 | 1 | 3,61 | 4,30 |
| 6 | 94375-01006 | Andruckplatte | 1 | 1 | 16,80 | 19,99 |
| 7 | 94375-01007 | Getriebe | 1 | 5 | 50,84 | 60,50 |
| 8 | 94375-01008 | Stellrad | 1 | 1 | 2,96 | 3,52 |
| 9 | 94375-01009 | Kondensator | 1 | 1 | 9,15 | 10,89 |
| 10 | 94375-01010 | Einfülltrichtergehäuse | 1 | 1 | 15,62 | 18,59 |
| 11 | 94375-01011 | Hauptschalter | 1 | 2 | 11,92 | 14,18 |
| 12 | 94375-01012 | Umschalter | 1 | 1 | 8,23 | 9,79 |
| 13 | 94375-01013 | Schaltergehäuse | 1 | 1 | 4,53 | 5,39 |
| 14 | 94375-01014 | Konsole | 1 | 1 | 6,38 | 7,59 |
| 15 | 94375-01015 | Stromanschluss / Steckdose | 1 | 1 | 11,92 | 14,18 |
| 16 | 94375-01016 | Stator | 1 | 5 | 30,41 | 36,19 |
| 17 | 94375-01017 | Rotor | 1 | 5 | 24,87 | 29,60 |
| 18 | 94375-01018 | Wicklungsschild | 1 | 1 | 11,00 | 13,09 |
| 19 | 99999-6203G | Kugellager 6203 geschlossen | 2 | 1 | 9,15 | 10,89 |
| 20 | 94375-01020 | Lüfterrad | 1 | 1 | 6,38 | 7,59 |
| 21 | 94375-01021 | Blende vvr. | 1 | 1 | 6,38 | 7,59 |
| 22 | 94375-01022 | Radkappe | 2 | 1 | 2,68 | 3,19 |
| 23 | 94375-01023 | Rad | 2 | 1 | 6,01 | 7,15 |
| 24 | 94375-01024 | Gestell | 1 | 3 | 21,17 | 25,19 |
| 25 | 94375-01025 | Blende vvl. | 1 | 1 | 6,38 | 7,59 |
| 26 | 94375-01026 | Fuss | 2 | 1 | 1,39 | 1,65 |
| 27 | 94375-01027 | Hebel Fangboxarretierung | 1 | 1 | 3,24 | 3,86 |
| 28 | 94375-01028 | Fangbox | 1 | 3 | 24,87 | 29,60 |
| 29 | 94375-01029 | Gegenplatte-Schneidwalze einzeln | 1 | 1 | 3,61 | 4,30 |
| ohne Abb. | 94375-01030 | Schiebestock | 1 | 1 | 6,38 | 7,59 |
| ohne Abb. | 94375-01031 | Radbefestigung | 2 | 1 | 2,03 | 2,42 |
| ohne Abb. | 94375-01032 | Sicherheitsschalter | 1 | 2 | 7,30 | 8,69 |
| ohne Abb. | 94375-01033 | Trichter | 1 | 1 | 4,53 | 5,39 |
| ohne Abb. | 94375-01034 | Zubehörbeutel | 1 | 1 | 8,23 | 9,79 |
| | | WICHTIGER HINWEIS zu: 94375-01034<br>2x Maulschlüssel, 10x Schraube Gestell, Radbefestigung | | | | |
| ohne Abb. | 94375-01035 | Überlastschutz | 1 | 1 | 4,53 | 5,39 |
| ohne Abb. | 94375-01036 | Satz Schienen Behältermontage | 1 | 1 | 6,38 | 7,59 |
| ohne Abb. | 94375-01037 | Gleitlager Rotor | 1 | 1 | 4,53 | 5,39 |
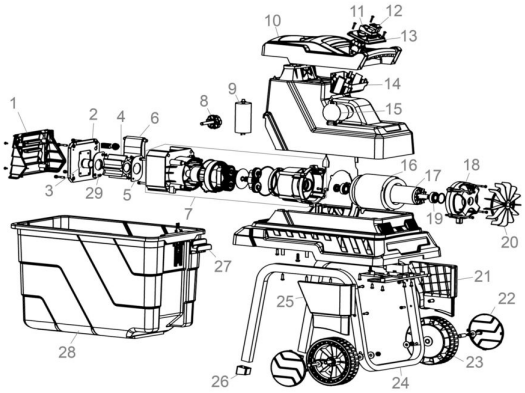
## Zeichnung zu: 05346 / FSL05346-01