PLUS - Artikel: 05348, Serie: FSL05348-01

RASENMÄHER ECO WHEELER 400 PD

EAN: *4015671675736*

Gilt für folgende Seriennummern (die 5 ersten Ziffern):
63914

Beschreibung:
•4-Takt Power-Engine Motor•Verwindungssteifes Kunststoffchassis•Ergonomisch geformter Fahrgriff•3-fache Einzelrad Schnitthöhenverstellung•45 Liter Grasfangsack•Kugelgelagerte 180 mm Ø Räder hinten und vorne•Primer Pumpe Antrieb: Manuell Funktionen: Mähen, Sammeln Einsatzgebiete: Für Rasenflächen bis zu 900m²

Ersatzteilliste zu: 05348 / FSL05348-01

VMg = verbaute Menge
RG = Rabattgruppe

Bild	Ersatzteilnr.	Bezeichnung	VMg	RG	Preis € excl. MwSt	UVP € incl. MwSt
2	95381-01002	Holm oben	1	1	13,77	16,39
3	95381-01003	Hebel Totmannzug	1	1	6,38	7,59
4	95381-01004	Softgriff	1	1	3,61	4,30
5	95393-01005	Holm unten VVR	1	1	6,38	7,59
6	95381-01006	Totmannzug	1	1	8,23	9,79
7	5348-01007	Holmbefestigung oben	2	1	2,96	3,52
8	95393-01008	Gestänge Grasfangsack	1	1	13,77	16,39
9	95393-01009	Grasfangsack	1	1	15,62	18,59
11	95381-01011	Kabelclip	2	1	0,83	0,99
12	95393-01012	Holmarretierung unten	2	1	0,69	0,82
13	95381-01013	Heckklappe	1	1	8,23	9,79
15	95393-01015	Achse Heckklappe	1	1	3,24	3,86
22	95393-01022	Rad	4	1	9,15	10,89
24	5348-01024	Radkappe	4	1	3,61	4,30
26	95393-01026	Achshalterung VVR	2	1	3,61	4,30
29	95323-01029	Zündkerzenschlüssel	1	1	4,53	5,39
33	95381-01033	Schraube F. Messer komplett	1	1	3,61	4,30
34	95383	Ersatzmesser 400 mm	1	1	13,40	15,95
35	95381-01035	Messerflansch	1	1	11,00	13,09
83	95381-01083	Seilführung	1	1	1,76	2,09
110	95381-01110	Stopfen Holm	2	1	0,46	0,55
113	95381-01113	C-Ring Achse Heckklappe	2	1	0,23	0,27
114	95381-01114	Feder Heckklappe	1	1	2,03	2,42
123	95381-01123	Motorabdeckung oben	1	1	15,62	18,59
124	95393-01124	PVC-Abdeckung	1	1	2,68	3,19
125	95393-01125	Stopfen Gehäuse	1	1	0,69	0,82
126	95393-01126	Radbolzen links	2	1	4,53	5,39
144	95393-01144	Holm unten VVL	1	1	6,38	7,59
145	95393-01145	Radbolzen rechts	2	1	4,53	5,39
146	95393-01146	Achshalterung VVL	2	1	3,61	4,30
147	95393-01147	Hülse Rad	4	1	0,69	0,82
ohne Abb.	95381-01040	Radlager	4	1	1,76	2,09
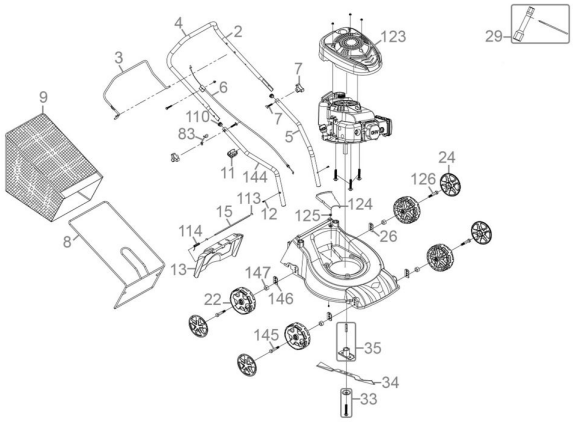
Zeichnung zu: 05348 / FSL05348-01