PLUS - Artikel: 05348, Serie: FSL05348-01

RASENMÄHER ECO WHEELER 400 PD

EAN: *4015671675736*

Gilt für folgende Seriennummern (die 5 ersten Ziffern):
63914

Beschreibung:
•4-Takt Power-Engine Motor•Verwindungssteifes Kunststoffchassis•Ergonomisch geformter Fahrgriff•3-fache Einzelrad Schnitthöhenverstellung•45 Liter Grasfangsack•Kugelgelagerte 180 mm Ø Räder hinten und vorne•Primer Pumpe Antrieb: Manuell Funktionen: Mähen, Sammeln Einsatzgebiete: Für Rasenflächen bis zu 900m²

Ersatzteilliste zu: 05348 / FSL05348-01

VMg = verbaute Menge
RG = Rabattgruppe

Bild	Ersatzteilnr.	Bezeichnung	VMg	RG	Preis € excl. MwSt	UVP € incl. MwSt
43	95381-01043	Ventildeckel	1	1	4,53	5,39
44	95381-01044	Ventilsatz	1	5	18,39	21,88
45	95381-01045	Zylinderkopfdichtung	1	1	4,53	5,39
46	95381-01046	Auspuff	1	1	15,62	18,59
47	95381-01047	Abdeckung Auspuff	1	1	9,15	10,89
48	40628-04016	Zündkerze	1	1	4,66	5,55
50	95381-01050	Primerpumpe	1	1	3,24	3,86
51	95381-01051	Vergaser inkl. Einbauanleitung	1	1	25,80	30,70
52	95381-01052	Luftfilterbasis	1	1	6,38	7,59
53	95381-01053	Vergasergestänge	1	1	3,61	4,30
54	94153-01071	Wellendichtring 22x35x7	1	1	3,35	3,99
55	95381-01055	Kurbelgehäusedichtung	1	1	4,53	5,39
56	95381-01056	Öleinfüllstutzen	1	1	4,53	5,39
57	95381-01057	Ölmessstab	1	1	3,61	4,30
58	95381-01058	Kurbelwelle	1	1	27,65	32,90
59	95381-01059	Kolbenringe	1	1	7,30	8,69
60	95381-01060	Kolben	1	1	12,85	15,29
61	95381-01061	Zündspule	1	1	18,39	21,88
62	95381-01062	Motorabdeckung unten	1	1	13,77	16,39
63	95381-01063	Anwerfereinheit	1	2	21,00	24,99
64	95381-01064	Pleuel	1	1	7,30	8,69
65	99999-6203O	Kugellager 6203 Offen	1	1	9,15	10,89
66	95381-01066	Bremskörper	1	1	11,00	13,09
67	95381-01067	Polrad	1	2	23,45	27,91
68	95381-01068	Mitnehmer	1	1	4,53	5,39
70	95381-01070	Lüfterrad	1	1	6,38	7,59
71	95381-01071	Entlüftungsdeckel	1	1	2,96	3,52
72	95381-01072	Kraftstofftank	1	1	14,28	16,99
73	95381-01073	Halterung Kraftstofftank	1	1	3,61	4,30
74	95381-01074	Kraftstoffleitung	1	1	3,24	3,86
75	95381-01075	Entlüftungsleitung	1	1	2,68	3,19
76	95381-01076	Gashebel Motor	1	1	2,68	3,19
77	95381-01077	Drehzahlregler	1	1	6,01	7,15
78	95381-01078	Nockenwelle	1	1	11,92	14,18
87	95381-01087	Luftfiltereinsatz	1	2	4,16	4,95
88	95381-01088	Stehbolzen Lang	2	1	1,39	1,65
89	95381-01089	Stehbolzen kurz	1	1	1,39	1,65
90	95381-01090	Ansaugstutzen	1	1	2,68	3,19
91	95381-01091	Kraftstofffilter	1	1	0,83	0,99
92	95381-01092	Kraftstofftankdeckel	1	1	2,68	3,19
93	95381-01093	Drehzahlfeder	1	1	2,68	3,19
127	95381-01127	Hitzeschutz Auspuff	1	1	4,53	5,39
128	95381-01128	Ventildeckeldichtung	1	1	3,61	4,30
129	95381-01129	Dichtung Ansaugstutzen	1	1	2,68	3,19
130	95381-01130	Dichtung Vergaser	1	1	2,68	3,19
131	95381-01131	Dichtung Luftfilter	1	1	2,68	3,19
132	95381-01132	Luftfilterdeckel	1	1	3,61	4,30
133	95381-01133	Ölablassschraube	1	1	1,76	2,09
134	95381-01134	Kurbelgehäusedeckel	1	1	21,17	25,19
135	95381-01135	Keil Kurbelwelle	1	1	1,11	1,32
136	95381-01136	Stange Gashebel	1	1	2,68	3,19
137	95327-01157	Wellendichtring 6x11x4	1	1	2,03	2,42
138	95381-01138	Wellendichtring 17x30x6	1	1	2,68	3,19
139	95381-01139	Hülse Stehbolzen	3	1	0,46	0,55
140	95381-01140	Zylinderkopf	1	1	23,01	27,38
141	95381-01141	Hebel Gasgriff	1	1	2,03	2,42
142	95381-01142	Gasgriff	1	1	4,16	4,95
ohne Abb.	95381-01143	Zündkerzenstecker	1	1	4,19	4,99
ohne Abb.	95307	BENZINSTABILISATOR SUPERSTART 25D	0	1	Artikel nicht mehr lieferbar.	
		WICHTIGER HINWEIS zu: 95307 Ganzjährige Empfehlung bei längeren Standzeiten bzw. Einlagerung. Stabilisiert den Kraftstoff und dessen Zündfähigkeit.				
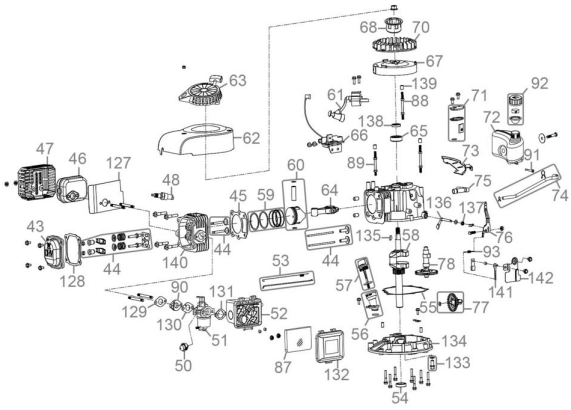
Zeichnung zu: 05348 / FSL05348-01