PLUS - Artikel: 05349, Serie: FSL05349-01

WIESENMÄHER WM 560 TRI

EAN: *4015671675743*

Gilt für folgende Seriennummern (die 5 ersten Ziffern):
63899

Beschreibung:
•OHV 4-Takt Power-Engine Motor•Gehäuse aus stabilem Stahlblech•Leichtstart durch Primerpumpe•große Hinterräder•4 mm Doppelfaden•kugelförmige Frontkufe•Zuschaltbarer Fadenkopf über Sicherheitsbügel•Spritzschutz für optimale Sicherheit•höhenverstellbarer Fahrbügel•Inkl. 4 Ersatzfäden Ideal für Weiden, große Flächen mit feinem und grobem Grasbewuchs und Gärten mit schwer zugänglichen Stellen oder Hindernissen. Optional erhältlich:•# 95399 Ersatzfaden 15m/4mm-7

Ersatzteilliste zu: 05349 / FSL05349-01

VMg = verbaute Menge
RG = Rabattgruppe

Bild	Ersatzteilnr.	Bezeichnung	VMg	RG	Preis € excl. MwSt	UVP € incl. MwSt
2	95395-01002	Holm oben	1	1	12,85	15,29
3	95395-01003	Totmannbügel	1	1	4,16	4,95
4	95395-01004	Softgriff	1	1	3,24	3,86
5	95395-01005	Holm unten	1	1	9,15	10,89
6	95395-01006	Totmannzug mit Entriegelung	1	1	12,52	14,90
7	95395-01007	Holmbefestigung Mitte	2	2	4,53	5,39
10	95395-01010	Bef. Schraube Fadenschutz	4	1	0,32	0,38
13	95395-01013	Heckklappe	1	1	6,01	7,15
14	95395-01014	Gashebel	1	2	10,08	12,00
15	95395-01015	Achse Heckklappe	1	1	3,61	4,30
17	95395-01017	Hülse Rad	2	1	1,76	2,09
18	95395-01018	Federscheibe	2	1	0,14	0,17
22	95395-01022	Rad	2	3	18,39	21,88
23	95395-01023	Radbefestigung	2	1	0,50	0,60
31	95395-01031	Radachse	2	1	7,30	8,69
34	95399	Ersatzfaden 15 m / 4 mm 7-kant	1	1	9,20	10,95
36	95395-01036	Fadenschutz	1	1	16,55	19,69
37	95395-01037	Riemenscheibe Motor	1	1	11,92	14,18
38	95395-01038	Unterlegscheibe Riemenscheibe Motor	1	1	0,23	0,27
40	94147-01058	Radlager	4	1	2,44	2,90
41	95395-01041	Frontkufe	1	2	7,55	8,98
82	95395-01082	Antriebsriemen	1	2	16,80	19,99
83	95395-01083	Seilführung	1	1	1,76	2,09
84	95395-01084	Bef. Schraube Riemenscheibe Motor	1	1	0,46	0,55
94	95395-01094	Bef. Schraube Spannrolle	1	1	0,69	0,82
95	95395-01095	Spannrolle komplett	1	2	16,80	19,99
96	95395-01096	Abstandhalter Fadenschutz	1	1	9,15	10,89
97	95395-01097	Bef. Schraube Gummilippe	4	1	0,23	0,27
98	95395-01098	Gummilippe	1	1	8,23	9,79
100	95395-01100	Riemenscheibe Fadenkopf	1	1	7,55	8,98
101	95395-01101	Welle Fadenkopf	1	2	7,55	8,98
102	95395-01102	Oberteil Fadenkopf	1	2	18,48	21,99
103	95395-01103	Abdeckung Fadenkopf	1	1	7,30	8,69
104	95395-01104	Unterteil Fadenkopf	1	2	16,80	19,99
128	95395-01128	Bef. Schraube Holm unten	4	1	0,83	0,99
129	95395-01129	Feder Spannrolle	1	1	1,39	1,65
ohne Abb.	95323-01029	Zündkerzenschlüssel	1	1	4,53	5,39
ohne Abb.	95395-01130	PVC-Kappe Gehäuse 46x44	1	1	2,03	2,42
ohne Abb.	95395-01131	Bodenblech	1	1	11,92	14,18
ohne Abb.	95395-01132	PVC-Kappe Gehäuse 36x39,8	1	1	1,76	2,09
ohne Abb.	95395-01133	Messer Fadenschutz	1	1	2,68	3,19
ohne Abb.	95395-01134	T-Schlüssel	1	1	3,24	3,86
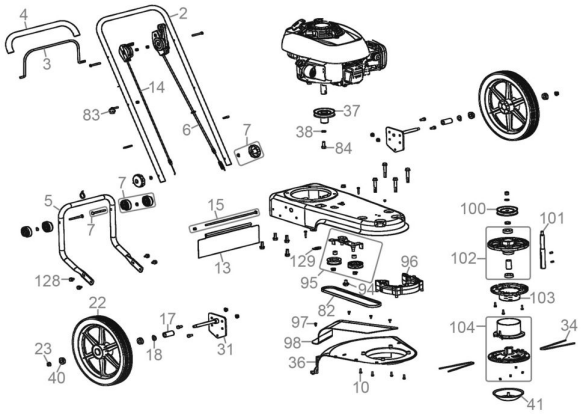
Zeichnung zu: 05349 / FSL05349-01