PLUS - Artikel: 05349, Serie: FSL05349-01

WIESENMÄHER WM 560 TRI

EAN: *4015671675743*

Gilt für folgende Seriennummern (die 5 ersten Ziffern):
63899

Beschreibung:
•OHV 4-Takt Power-Engine Motor•Gehäuse aus stabilem Stahlblech•Leichtstart durch Primerpumpe•große Hinterräder•4 mm Doppelfaden•kugelförmige Frontkufe•Zuschaltbarer Fadenkopf über Sicherheitsbügel•Spritzschutz für optimale Sicherheit•höhenverstellbarer Fahrbügel•Inkl. 4 Ersatzfäden Ideal für Weiden, große Flächen mit feinem und grobem Grasbewuchs und Gärten mit schwer zugänglichen Stellen oder Hindernissen. Optional erhältlich:•# 95399 Ersatzfaden 15m/4mm-7

Ersatzteilliste zu: 05349 / FSL05349-01

VMg = verbaute Menge
RG = Rabattgruppe

Bild	Ersatzteilnr.	Bezeichnung	VMg	RG	Preis € excl. MwSt	UVP € incl. MwSt
43	95395-01043	Ventildeckel	1	1	5,08	6,05
44	95395-01044	Ventileinheit komplett	1	3	24,87	29,60
45	95395-01045	Hitzeschutz Auspuff	1	1	3,88	4,62
46	95395-01046	Auspuff	1	1	13,77	16,39
47	95395-01047	Auspuffblende	1	1	11,92	14,18
48	40628-04016	Zündkerze	1	1	4,66	5,55
50	95395-01050	Primerpumpe	1	1	2,96	3,52
51	95395-01051	Vergaser	1	1	27,65	32,90
52	95395-01052	Luftfilterdeckel	1	1	3,24	3,86
53	95395-01053	Gashebelgestänge	1	1	2,68	3,19
54	95137-01152	Wellendichtring 25x41,25x6	1	1	3,61	4,30
55	95395-01055	Kurbelgehäusedichtung	1	1	4,62	5,50
57	95395-01057	Ölmessstab	1	1	2,68	3,19
61	95395-01061	Zündspule	1	1	18,39	21,88
65	99999-6205O	Kugellager 6205 Offen	1	1	9,16	10,90
67	95395-01067	Polrad	1	1	30,41	36,19
68	95395-01068	Mitnehmer	1	1	3,88	4,62
69	95395-01069	Mutter Mitnehmer	1	1	0,50	0,60
75	95395-01075	Entlüftungsleitung	1	1	2,03	2,42
76	95395-01076	Gasgriff Motor	1	1	11,00	13,09
77	95395-01077	Drehzahlregler	1	1	4,16	4,95
78	95395-01078	Nockenwelle	1	3	10,92	12,99
87	95395-01087	Luftfiltereinsatz	1	2	6,01	7,15
90	95395-01090	Ansaugstutzen	1	1	2,68	3,19
93	95395-01093	Feder Drehzahl	1	1	2,09	2,49
105	95395-01105	Totmannschalter	1	1	2,68	3,19
106	95395-01106	Feder Gasgriff	1	1	2,10	2,50
107	95395-01107	Luftfilterbasis	1	1	5,45	6,49
108	95395-01108	Dichtung Luftfilter	1	1	1,76	2,09
109	95395-01109	Dichtung Ansaugstutzen	2	1	1,76	2,09
110	95395-01110	Hitzeschutz Vergaser	1	1	3,61	4,30
111	95395-01111	Dichtung Vergaser	2	1	1,76	2,09
112	95395-01112	Verbindungsschlauch Primer / Vergaser	1	1	2,96	3,52
113	95395-01113	Ölablassschraube	1	1	1,11	1,32
114	94140-01050	Wellendichtring 6x12x4	1	1	2,68	3,19
115	95395-01115	Deckel Kurbelgehäuse	1	1	15,62	18,59
116	95395-01116	Zylinderkopfdichtung	1	1	4,53	5,39
117	95395-01117	Zylinderkopf	1	3	32,26	38,39
118	95395-01118	Schraube Auspuff	2	1	1,39	1,65
119	95395-01119	Ventildeckel Innen	1	1	5,08	6,05
120	95395-01120	Dichtung Ventildeckel	2	1	2,03	2,42
121	95395-01121	Gashebel	1	1	2,96	3,52
ohne Abb.	95307	BENZINSTABILISATOR SUPERSTART 25D	0	1	Artikel nicht mehr lieferbar.	
		WICHTIGER HINWEIS zu: 95307 Ganzjährige Empfehlung bei längeren Standzeiten bzw. Einlagerung. Stabilisiert den Kraftstoff und dessen Zündfähigkeit.				
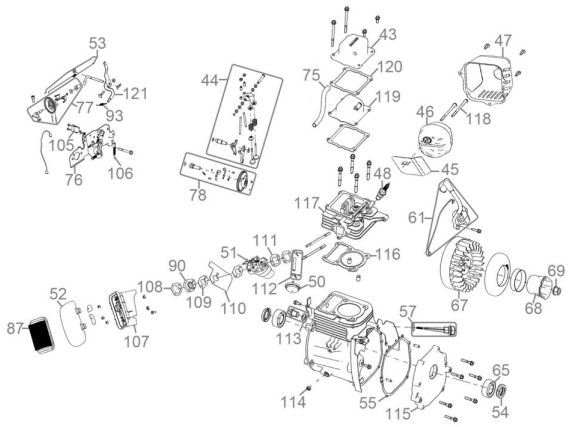
Zeichnung zu: 05349 / FSL05349-01