GERMANIA - Artikel: 05390, Serie: FSL05390-01

Germania Astkettensäge AS 710

EAN: *4015671665713*

Gilt für folgende Seriennummern (die 5 ersten Ziffern):
80038

Beschreibung:
•Mit der variablen Teleskop-Verstellung von bis zu 3 Metern erreichen Sie auch weit oben gelegene Partien.•Teleskopauszug•Tragegurt•automatischer Kettenschmierung•hochwertige Schneidkette und Schwert•mehrfach arretierbarer Sägekopf Einsatzgebiete: Für Gehölzpflege bis in ca. 5 m Höhe je nach Körpergröße. Optionales Zubehör:•#95158 Sägekette Oregon 33/1,3/3/8"•#95159 Führungsschiene Oregon 240

Ersatzteilliste zu: 05390 / FSL05390-01

VMg = verbaute Menge
RG = Rabattgruppe

Bild	Ersatzteilnr.	Bezeichnung	VMg	RG	Preis € excl. MwSt	UVP € incl. MwSt
1	5390-01001	Öltankdeckel	1	2	3,35	3,99
2	5390-01002	Öltank	1	1	10,92	12,99
3	5390-01003	Düse	1	1	2,51	2,99
4	5390-01004	Ölleitung	1	1	1,25	1,49
5	5390-01005	Stopfen Öltank	1	1	0,83	0,99
6	5390-01006	Ölfilter	1	3	4,19	4,99
7	5390-01007	Ölleitung	1	1	2,51	2,99
8	5390-01008	Ölpumpe	1	2	5,87	6,99
9	5390-01009	Wurmrad	1	1	4,19	4,99
10	5390-01010	Zahnrad gross	1	2	5,87	6,99
11	5390-01011	Deckel Kohle einzeln	2	1	0,83	0,99
12	5390-01012	Halter Kohle einzeln	2	1	2,09	2,49
13	5390-01013	Kohle einzeln	2	1	2,93	3,49
14	5390-01014	Dichtung Kettenschmierung	1	1	0,83	0,99
15	5390-01015	Dichtung	1	1	1,25	1,49
16	5390-01016	Kettenrad	1	1	3,35	3,99
17	5390-01017	Führungsplatte	1	3	5,03	5,99
18	5390-01018	Führungsbolzen	1	2	1,25	1,49
19	5390-01019	Kettenspannschraube	1	1	1,67	1,99
20	5390-01020	Kettenschnellspanner	1	1	14,28	16,99
21	5390-01021	Klemmmutter	2	1	1,25	1,49
22	5390-01022	Winkelstück komplett	1	2	10,92	12,99
23	5390-01023	Klemmstück	1	1	2,51	2,99
24	5390-01024	Stopfen	2	1	0,83	0,99
25	5390-01025	Griffstück	1	3	9,24	11,00
26	5390-01026	Halterung Griffstück	1	2	1,92	2,28
27	5390-01027	Halterung Tragegurt	1	1	2,09	2,49
28	5390-01028	Softgriff	1	2	2,51	2,99
29	5390-01029	Knopf	1	1	0,83	0,99
30	5390-01030	Feder Knopf	1	1	0,83	0,99
31	5390-01031	Feder Drücker	1	1	0,83	0,99
32	5390-01032	Ein / Aus Schalter	1	1	3,35	3,99
34	5390-01034	Ölflasche	1	1	2,51	2,99
35	5390-01035	Innensechskantschlüssel	1	1	0,92	1,09
36	95158	Sägekette 33 / 1,3 / 3 / 8"	0	2	16,76	19,94
37	5390-01037	Schwertschutz	1	1	3,35	3,99
38	95159	Führungsschiene Schwert 240	0	2	15,92	18,94
39	5390-01039	Tragegurt	1	1	6,71	7,98
40	5390-01040	Feder Winkelstück	1	1	0,83	0,99
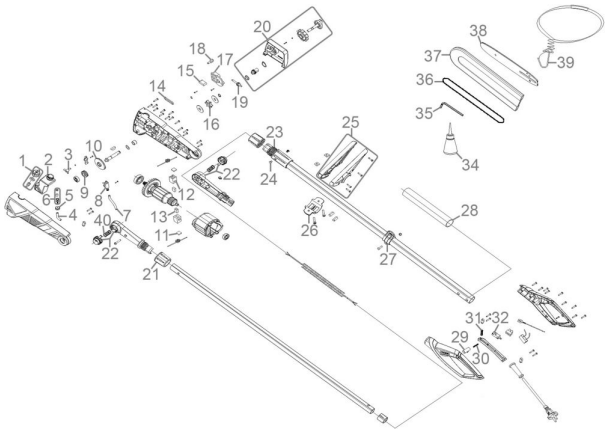
Zeichnung zu: 05390 / FSL05390-01