Güde GmbH & Co. KG • Birkichstraße 6 • D-74549 Wolpertshausen
Telefon: 0 79 04/700-0 • Telefax: 0 79 04/700-250 • info@guede.com
Service-Center: support@ts.guede.com • www.guede.com

Schnittbreite bis 45cm - Artikel: 05413, Serie: FSL05413-01

# Rasenmäher ECO WHEELER 415 R

***EAN:*** *4015671591210*

***Gilt für folgende Seriennummern (die 5 ersten Ziffern):***
78637 83151 83152 84634 84635

***Beschreibung:***
•4-Takt Power-Engine Motor•Müheloses Starten durch Leichtstart•Ergonomisch geformter Fahrgriff•Stabiles pulverbeschichtetes Stahlblechchassis•6-fach zentrale Schnitthöhenverstellung•40 Liter großer Grasfangsack•Kugelgelagerte Antriebsräder•Primer Pumpe•Mulcheinsatz•Reinigungsanschluss Antrieb: Hinterradantrieb durch zuschaltbares Leichtlaufgetriebe Geschwindigkeit: 3,6 km/h Funktionen: Mähen, Sammeln und Mulchen Einsatzgebiete: Für Rasenflächen bis zu 900 m²

## Ersatzteilliste zu: 05413 / FSL05413-01

VMg = verbaute Menge
RG = Rabattgruppe

| Bild | Ersatzteilnr. | Bezeichnung | VMg | RG | Preis € excl. MwSt | UVP € incl. MwSt |
|---|---|---|---|---|---|---|
| 101 | 95442-01101 | Motorabdeckung oben | 1 | 1 | 6,71 | 7,98 |
| 102 | 95442-01102 | Seilzugstarter | 1 | 1 | 19,24 | 22,90 |
| 103 | 95442-01103 | Motorabdeckung unten | 1 | 1 | 8,39 | 9,98 |
| 104 | 95442-01104 | Stehbolzen M6x93mm | 2 | 1 | 0,83 | 0,99 |
| 105 | 95442-01105 | Stehbolzen M6x89mm | 1 | 1 | 0,83 | 0,99 |
| 107 | 95442-01107 | Mitnehmer | 1 | 1 | 3,61 | 4,30 |
| 108 | 95442-01108 | Lüfterrad | 1 | 1 | 3,35 | 3,99 |
| 109 | 95442-01109 | Polrad | 1 | 1 | 19,32 | 22,99 |
| 110 | 95442-01110 | Bremseinheit | 1 | 2 | 7,55 | 8,98 |
| 111 | 95442-01111 | Entlüftungsdeckel | 1 | 1 | 2,51 | 2,99 |
| 112 | 95442-01112 | Dichtung Entlüftungsdeckel | 1 | 1 | 0,83 | 0,99 |
| 113 | 95442-01113 | Ventilplättchen | 1 | 1 | 0,83 | 0,99 |
| 115 | 95442-01115 | Kraftstofftankdeckel | 1 | 1 | 2,51 | 2,99 |
| 117 | 95442-01117 | Kraftstofftank | 1 | 1 | 9,24 | 11,00 |
| 118 | 95442-01118 | Filter Kraftstoffleitung | 1 | 1 | 0,83 | 0,99 |
| 119 | 95442-01119 | Clip 11mm | 1 | 1 | 0,83 | 0,99 |
| 120 | 95442-01120 | Kraftstoffleitung | 1 | 1 | 1,67 | 1,99 |
| 121 | 95442-01121 | Adapter Kraftstoffleitung | 1 | 1 | 0,83 | 0,99 |
| 122 | 95442-01122 | Clip 8mm | 1 | 1 | 0,83 | 0,99 |
| 123 | 95442-01123 | Feder Drehzahl | 1 | 1 | 2,51 | 2,99 |
| 124 | 95442-01124 | Gashebel | 1 | 1 | 1,67 | 1,99 |
| 125 | 95442-01125 | Schraube M6x23mm | 1 | 1 | 0,83 | 0,99 |
| 126 | 95442-01126 | Feder Gasgestänge | 1 | 1 | 1,25 | 1,49 |
| 127 | 95442-01127 | Gasgestänge | 1 | 1 | 1,08 | 1,29 |
| 129 | 95442-01129 | Luftfilterdeckel | 1 | 1 | 3,35 | 3,99 |
| 131 | 95442-01131 | Luftfiltereinsatz | 1 | 1 | 3,35 | 3,99 |
| 132 | 95442-01132 | Entlüftungsleitung | 1 | 1 | 1,08 | 1,29 |
| 133 | 95442-01133 | Luftfilterbasis | 1 | 1 | 4,19 | 4,99 |
| 134 | 95442-01134 | Verbindungsleitung Primerpumpe | 1 | 1 | 0,83 | 0,99 |
| 135 | 95442-01135 | Clip | 2 | 1 | 0,83 | 0,99 |
| 136 | 95442-01136 | Primerpumpe | 1 | 1 | 2,51 | 2,99 |
| 137 | 95442-01137 | Dichtung Luftfilter | 1 | 1 | 1,67 | 1,99 |
| 138 | 95442-01138 | Vergaser | 1 | 3 | 21,00 | 24,99 |
| 139 | 95442-01139 | Dichtung Ansaugstutzen | 1 | 1 | 1,67 | 1,99 |
| 140 | 95442-01140 | Ansaugstutzen | 1 | 1 | 1,67 | 1,99 |
| 141 | 95442-01141 | Dichtung Vergaser | 1 | 1 | 1,67 | 1,99 |
| 142 | 95442-01142 | Stehbolzen M6x92mm | 2 | 1 | 0,83 | 0,99 |
| 143 | 95442-01143 | Zylinderkopf | 1 | 3 | 21,00 | 24,99 |
| 144 | 95442-01144 | Ventilsatz | 1 | 3 | 16,80 | 19,99 |
| 145 | 95442-01145 | Zündkerze F6RTC | 1 | 1 | 4,62 | 5,50 |
| 146 | 95442-01146 | Dichtung Auspuff | 1 | 1 | 1,67 | 1,99 |
| 147 | 95442-01147 | Auspuff | 1 | 1 | 14,28 | 16,99 |
| 148 | 95442-01148 | Abdeckung Auspuff | 1 | 1 | 8,39 | 9,98 |
| 149 | 95442-01149 | Schraube M5x10mm | 3 | 1 | 0,83 | 0,99 |
| 150 | 95442-01150 | Zündspule | 1 | 1 | 15,96 | 18,99 |
| 152 | 95442-01152 | Zylinderkopfdichtung | 1 | 1 | 3,35 | 3,99 |
| 153 | 95442-01153 | Ventildeckel | 1 | 1 | 3,61 | 4,30 |
| 154 | 95442-01154 | Dichtung Ventildeckel | 1 | 1 | 1,67 | 1,99 |
| 157 | 95442-01157 | Kolbenringe | 1 | 1 | 5,87 | 6,99 |
| 159 | 95442-01159 | Kolben komplett | 1 | 3 | 14,28 | 16,99 |
| 160 | 95442-01160 | Pleuel | 1 | 1 | 8,39 | 9,98 |
| 161 | 95442-01161 | Kurbelwelle | 1 | 3 | 26,88 | 31,99 |
| 163 | 95442-01163 | Wellendichtring 22x41,2x7 | 1 | 1 | 2,51 | 2,99 |
| 164 | 95442-01164 | Dichtring 25,5x36x1 | 1 | 1 | 0,83 | 0,99 |
| 165 | 95442-01165 | Kurbelgehäusedichtung | 1 | 1 | 3,35 | 3,99 |
| 166 | 95442-01166 | Ölmessstab | 1 | 1 | 2,51 | 2,99 |
| 167 | 95442-01167 | Öleinfüllstutzen | 1 | 1 | 1,67 | 1,99 |
| 168 | 95442-01168 | O-Ring Ø21x2,3mm | 1 | 1 | 0,83 | 0,99 |
| 170 | 95442-01170 | Kurbelgehäusedeckel | 1 | 3 | 19,32 | 22,99 |
| 171 | 95357-01068 | Wellendichtring 25x40x7mm | 1 | 1 | 3,24 | 3,86 |
| 172 | 95442-01172 | Nockenwelle | 1 | 1 | 11,76 | 13,99 |
| 173 | 95442-01173 | Drehzahlregler | 1 | 1 | 3,77 | 4,49 |
| ohne Abb. | 95442-01174 | Zündkerzenschlüssel | 1 | 1 | 2,51 | 2,99 |
| ohne Abb. | 95442-01175 | Halbmondkeil Kurbelwelle | 1 | 1 | 0,83 | 0,99 |
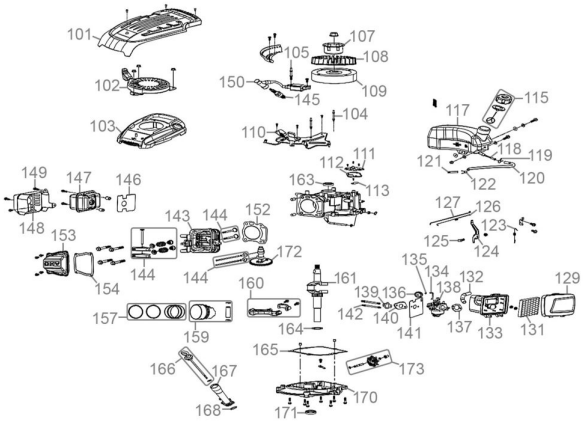
## Zeichnung zu: 05413 / FSL05413-01