Güde GmbH & Co. KG • Birkichstraße 6 • D-74549 Wolpertshausen
Telefon: 0 79 04/700-0 • Telefax: 0 79 04/700-250 • info@guede.com
Service-Center: support@ts.guede.com • www.guede.com

Schnittbreite ab 50 cm - Artikel: 06014, Serie: FSL06014-01

RASENMÄHER PM 560 D

EAN:

Gilt für folgende Seriennummern (die 5 ersten Ziffern):
49177 49559 50000

Beschreibung:
Benzin-Rasenmäher mit OHV 4-Takt-Motor, wirtschaftlich im Verbrauch und mit pulverbeschichtetem Stahlblech Gehäuse. Ausstattung: Ergonomisch geformter Führungsholm, 7-fach Zentrale Komfort-Schnitt Höhen Verstellung, Verstellbarer Seitenauswurf, 70 Liter großer Fangkorb mit Sichtfester für ausreichende Mähzeit. Kugelgelagerte 280 mm durchschnitt große Räder hinten und 200 mm durchschnitt vorne für leichtes Fahren auch auf unebenen Flächen. Antrieb: Radantrieb durch zuschaltbares Leichtlauf Getriebe. Funktionen: Mähen, Sammeln, Mulchen, Seitenauswurf Einsatzgebiete: Für mittlere bis große Rasenflächen

Ersatzteilliste zu: 06014 / FSL06014-01

VMg = verbaute Menge
RG = Rabattgruppe

Bild	Ersatzteilnr.	Bezeichnung	VMg	RG	Preis € excl. MwSt	UVP € incl. MwSt
58	6012-01002	Auspuff	1	1	7,30	8,69
59	6012-01003	Zündeinheit	1	1	15,62	18,59
60	6012-01004	Motorabdeckung	1	1	auf Anfrage	auf Anfrage
61	6012-01005	Anwerfereinheit	1	1	Artikel nicht mehr lieferbar.	
62	6012-01006	Abdeckung	1	3	8,23	9,79
63	6012-01007	Lüfterrad	1	1	auf Anfrage	auf Anfrage
64	6012-01008	Tankdeckel	1	1	4,53	5,39
65	6012-01009	Dichtung Tank	1	1	0,69	0,82
66	6012-01010	Kraftstofftank	1	1	Artikel nicht mehr lieferbar.	
67	6012-01011	Kraftstoffhahn	1	1	4,16	4,95
68	6012-01012	Feder	1	1	1,47	1,75
69	6012-01013	Drehzahlregler	1	1	4,16	4,95
70	6012-01014	Ölmessstab komplett	1	1	2,96	3,52
71	6012-01015	Luftfilter komplett	1	1	Artikel nicht mehr lieferbar.	
72	6012-01016	Ventilsatz	1	3	21,17	25,19
73	6012-01017	Zündkerze F7Rtc	1	1	4,66	5,55
74	6012-01018	Ansaugstutzen	1	1	auf Anfrage	auf Anfrage
75	6012-01019	Vergaser	1	1	21,17	25,19
76	6012-01020	Dichtungssatz	1	1	16,55	19,69
77	6012-01021	Kraftstoffleitung 1	1	1	3,61	4,30
78	6012-01022	Kraftstoffleitung 2	1	1	2,68	3,19
79	6012-01001	Auspuffschutz	1	1	4,53	5,39
ohne Abb.	95307	BENZINSTABILISATOR SUPERSTART 25D	0	1	Artikel nicht mehr lieferbar.	
		WICHTIGER HINWEIS zu: 95307 Ganzjährige Empfehlung bei längeren Standzeiten bzw. Einlagerung. Stabilisiert den Kraftstoff und dessen Zündfähigkeit.				
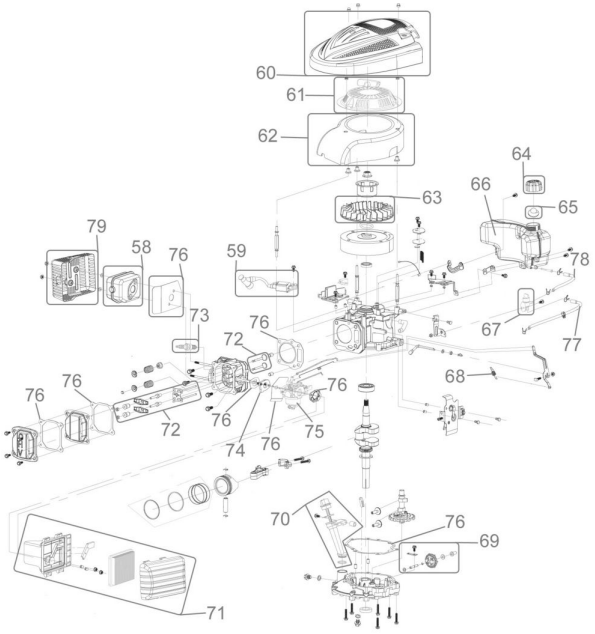
Zeichnung zu: 06014 / FSL06014-01