Benzin-Kehrmaschinen - Artikel: 16779, Serie: FSL16779-01

Kehrmaschine GKM 100PRO

EAN: *4015671686947*

Gilt für folgende Seriennummern (die 5 ersten Ziffern):
65030 66443 67541 67815 68604

Beschreibung:
Ob Eis, Schnee, Laub oder Dreck, mit der Güde Kehrmaschine GKM 100 Pro kein Problem. Ausstattung:•mit wenigen Handgriffen umgebaut•hochwertiger B&S Motor•geringe Lautstärke bei höherem Drehmoment undverminderter Vibrationen•inkl. Motorbesen, Schneeschieber und Auffangbehälter•höhen- und richtungsverstellbare Kehrbürste•mit Seilzugstarter (Easy Startfunktion)•Griffhöhe einstellbar•3 Vorwärtsgänge und 1 Rückwärtsgang•Bürstendrehzahl unabhängig einstellbar•teilweise vormontiert

Ersatzteilliste zu: 16779 / FSL16779-01

VMg = verbaute Menge
RG = Rabattgruppe

Bild	Ersatzteilnr.	Bezeichnung	VMg	RG	Preis € excl. MwSt	UVP € incl. MwSt
100	16779-01100	Bedienhebel	2	1	13,77	16,39
101	16779-01101	Griffhülse	2	1	2,68	3,19
102	16779-01102	Halterung Bedienhebel	2	1	7,30	8,69
103	16779-01103	Haltelasche Bedienhebel	2	1	0,83	0,99
104	16779-01104	Zug Radantrieb	1	1	11,00	13,09
105	16779-01105	Feder Holm oben	2	1	2,68	3,19
106	16779-01106	Zug Walze	1	1	11,00	13,09
107	16779-01107	Holm oben	1	5	27,65	32,90
108	16779-01108	Keil Riemenscheibe Motor	1	1	1,01	1,20
109	16779-01109	Riemen 3Lx770	1	3	16,55	19,69
110	16779-01110	Rasterplatte Gangschaltung	1	1	11,92	14,18
111	16779-01111	Riemenscheibe Motor	1	3	16,55	19,69
112	16779-01112	Schutz Riemen Radantrieb	1	1	4,53	5,39
113	16779-01113	Spannrolle Radantrieb	1	2	18,39	21,88
114	16779-01114	Riemen 13x1050	1	5	23,01	27,38
115	16779-01115	Feder Spannrolle Radantrieb	1	1	1,76	2,09
116	16779-01116	PVC Abdeckung unten	1	1	4,53	5,39
117	16779-01117	Hebel Arretierung	1	1	7,30	8,69
118	16779-01118	Holm unten	1	3	23,01	27,38
119	16779-01119	PVC Abdeckung oben	1	1	4,53	5,39
120	16779-01120	Zug Drehzahlregler Motor	1	1	Artikel nicht mehr lieferbar.	
121	16779-01121	Zug Drehzahlregler Kehrwalze	1	1	11,00	13,09
122	16779-01122	Drehzahlregler Kehrwalze	1	1	11,92	14,18
123	16779-01123	Halterung Drehzahlhebel Motor	1	1	3,61	4,30
124	16779-01124	Drehzahlhebel Motor	1	1	3,61	4,30
125	16779-01125	Abdeckung Drehzahlhebel Motor	1	1	2,96	3,52
126	16779-01126	Abdeckung Drehzahlregler Kehrwalze	1	1	2,96	3,52
127	16779-01127	Griff Drehzahlregler Kehrwalze	1	1	3,61	4,30
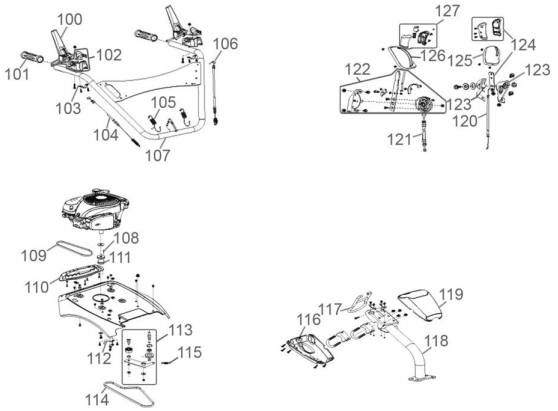
Zeichnung zu: 16779 / FSL16779-01