Güde GmbH & Co. KG • Birkichstraße 6 • D-74549 Wolpertshausen
Telefon: 0 79 04/700-0 • Telefax: 0 79 04/700-250 • info@guede.com
Service-Center: support@ts.guede.com • www.guede.com

Aschesauger - Artikel: 17015, Serie: FSL17015-01

Aschesauger GA 4-600.1

EAN: *4015671670908*

Gilt für folgende Seriennummern (die 5 ersten Ziffern):
81318 81319 84174

Beschreibung:
•Fassungsvolumen 4 l•Leistung 600 W•hitzebeständiges Aluminium-Saugrohr•integrierter, waschbarer HEPA-Filter mit äußerem Metallgitter•praktischer Griff Lieferumfang:•Aschesauger•25 cm Aluminium-Saugrohr•waschbarer HEPA-Filter•Fugendüse Klein und leistungsstark: Mit unserem handlichen Aschesauger reinigen Sie problemlos jeden Winkel Ihres Ofens. Durch seine kompakte Bauart, kann der Aschesauger nach getaner Arbeit in direkter Nähe zu Ihrem Ofen verstaut werden und ist somit immer griffbereit. Optionales Zubehör: •#17016 Hepa Filter

Ersatzteilliste zu: 17015 / FSL17015-01

VMg = verbaute Menge
RG = Rabattgruppe

Bild	Ersatzteilnr.	Bezeichnung	VMg	RG	Preis € excl. MwSt	UVP € incl. MwSt
1	17015-01001	Ein / Aus Schalter 6A JD02-A	1	1	3,32	3,95
2	17015-01002	Aluminiumsaugrohr	1	1	3,35	3,99
3	17015-01003	Fugendüse	1	1	1,67	1,99
4	17016	Hepa Filter zu 17015	1	2	6,68	7,95
5	17015-01005	Verschlusslasche	2	1	1,67	1,99
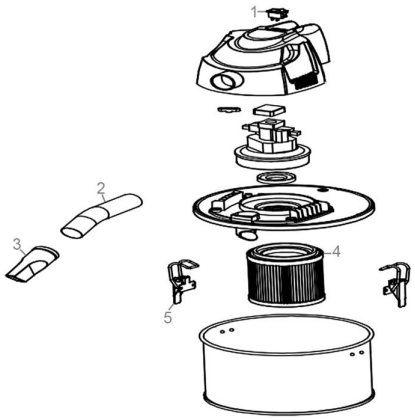
Zeichnung zu: 17015 / FSL17015-01