Güde GmbH & Co. KG • Birkichstraße 6 • D-74549 Wolpertshausen
Telefon: 0 79 04/700-0 • Telefax: 0 79 04/700-250 • info@guede.com
Service-Center: support@ts.guede.com • www.guede.com

Kurbelwinden - Artikel: 18047, Serie: FSL18047-01

Kurbelwinde GKW 5T

EAN: *4015671473677*

Gilt für folgende Seriennummern (die 5 ersten Ziffern):
75169 76967

Beschreibung:
Unsere Kurbelwinde von Güde aus massivem Stahl •Ideal um schwere Lasten und Gegenstände langsam und präzise anzuheben•Für Ihre Sicherheit! - GS geprüft•Trotz der enorm großen Traglast, fällt das Gewicht beim Kurbeln nicht auf•Komplett geschlossene und wartungsfreie Bauweise für eine lange Lebensdauer•Last kann entweder mit der Klaue oder mit dem Kopf angehoben werden•integrierte Lastdruckbremse sorgt für einen stabilen Halt und schützt gegen unbeabsichtigtes Absenken der Last

Ersatzteilliste zu: 18047 / FSL18047-01

VMg = verbaute Menge
RG = Rabattgruppe

Bild	Ersatzteilnr.	Bezeichnung	VMg	RG	Preis € excl. MwSt	UVP € incl. MwSt
1	18046-01001	Kurbel kpl.	1	3	14,20	16,90
2	18046-01002	Gewindestift M8x8	1	1	0,83	0,99
3	18046-01003	Befestigung Kurbel	1	2	3,78	4,50
4	18046-01004	Feder Doppelsperrklinke	1	1	1,60	1,90
5	18046-01005	Splint 5,3x30	1	1	0,83	0,99
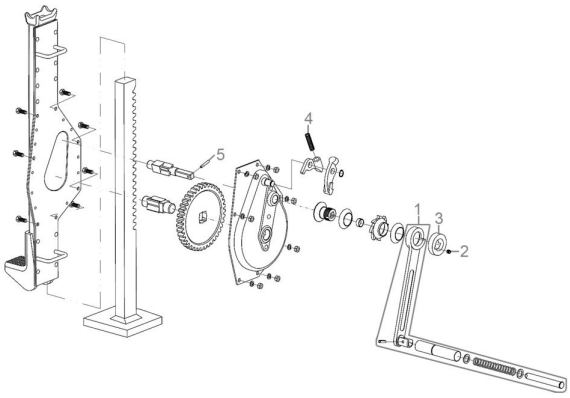
Zeichnung zu: 18047 / FSL18047-01