Elektrodenschweissgerät GE 145 W

EAN: *4015671200013*

Gilt für folgende Seriennummern (die 5 ersten Ziffern):
81513 85169

Beschreibung:
•Gehäuse aus pulverbeschichtetem Stahlblech•Thermoüberlastschutz•Schweißkabel mit Elektrodenhalter•Massekabel mit Masseklemme•inkl. Schlackenhammer mit Drahtbürste•ED bei max. Schweißstrom 230 V: ca. 20% Optionales Zubehör: •# 16921 Automatikschweißhelm GSH-TC-2•# 16922 Automatikschweißhelm GSH-K•# 16924 Automatikschweißhelm GSH 180-TC-2•# 16975 Schweisshandschuhe 5-Finger 6120

Ersatzteilliste zu: 20001 / FSL20001-04

VMg = verbaute Menge
RG = Rabattgruppe

Bild	Ersatzteilnr.	Bezeichnung	VMg	RG	Preis € excl. MwSt	UVP € incl. MwSt
1	20001-04001	Griff	1	1	5,03	5,99
2	20001-03002	Schauglas	1	1	4,53	5,39
3	20001-03003	Thermoschutz 100°	1	1	4,19	4,99
5	20070-01013	Schalter Ein- / Aus	1	1	5,87	6,99
7	20001-03007	Stellrad	1	1	3,61	4,30
8	20001-04008	Gummifuss	4	1	1,25	1,49
9	20001-03009	Kabeleinführungshülse	3	1	1,11	1,32
10	20001-03010	Schweisskabel / Klemme	1	2	14,20	16,90
11	20001-03011	Massekabel / Masseklemme	1	2	11,76	13,99
12	20001-04012	Thermoschutz 120°	1	1	3,35	3,99
14	20001-04014	PVC Rahmen einzeln	2	1	3,35	3,99
ohne Abb.	20023-01010	Schlakenhammer	1	1	4,53	5,39
ohne Abb.	16921	Automatischer Schweißhelm GSH-TC-2	0	1	58,78	69,95
ohne Abb.	16922	Automatischer Schweißhelm GSH-K	0	2	50,38	59,95
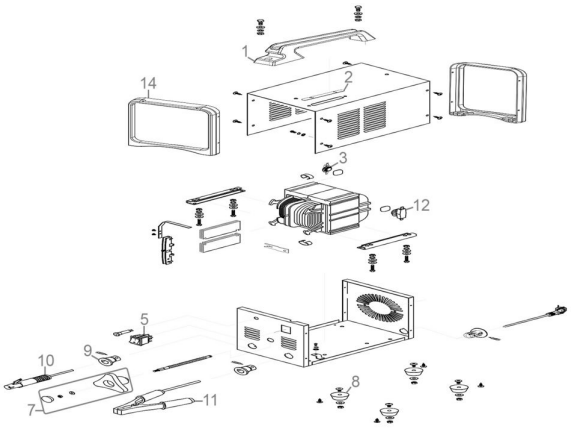
Zeichnung zu: 20001 / FSL20001-04