Schweißwagen GSW200

EAN: *4015671200389*

Gilt für folgende Seriennummern (die 5 ersten Ziffern):
62620 71650

Beschreibung:
praktischer Universalschweißwagen, für den mobilen Einsatz von allen gängigen Schweißgeräten und Plasmaschneidern •3 Ebenen für Schweißzubehör•genügend Platz für Schweißgerät, Zubehör und Gasflasche•leichtlaufende Lenkräder und Bockrollen•Gasflaschenhalterung mit 2 verstellbaren Sicherungsketten•beidseitige Halterungen für Brenner bzw. Elektrodenhalter und Massekabel Optionales Zubehör:•16975 Schweisshandschuhe 5-Finger 6120•16924 Automatischer Schweißhelm GSH 180-TC-2•20102 Schweißmagneten Set 4 TLG.•20103 Universal-Schweißmagnet 22kg•16905 Drahtbürste 4-reihig

Ersatzteilliste zu: 20038 / FSL20038-01

VMg = verbaute Menge
RG = Rabattgruppe

Bild	Ersatzteilnr.	Bezeichnung	VMg	RG	Preis € excl. MwSt	UVP € incl. MwSt
1	20038-01001	Unteres Fach	1	3	11,92	14,18
2	20038-01002	Rad	2	1	6,38	7,59
3	20038-01003	bewegliche Rolle	2	1	4,53	5,39
4	20038-01004	Rückwand	1	3	9,15	10,89
5	20038-01005	Mittleres Fach	1	3	6,38	7,59
6	20038-01006	Oberes Fach	1	3	6,38	7,59
7	20038-01007	Seitenblech vvr.	1	1	5,08	6,05
8	20038-01008	Kabelhalter	2	1	1,76	2,09
9	20038-01009	Radachse	1	1	3,88	4,62
12	20038-01012	Abdeckkappe Radbefestigung	2	1	0,46	0,55
13	20038-01013	Kette	2	1	3,61	4,30
ohne Abb.	20038-01014	Halteblech Flasche	2	1	3,88	4,62
ohne Abb.	20038-01015	Seitenblech vvl.	1	1	5,08	6,05
ohne Abb.	20038-01016	Radbefestigung einzeln	2	1	0,46	0,55
ohne Abb.	20038-01017	Schraubensatz Schweißwagen	1	1	5,08	6,05
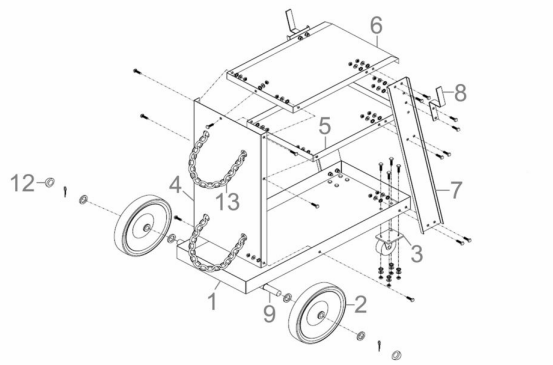
Zeichnung zu: 20038 / FSL20038-01